climative

WENTYLATOR KOLUMNOWY Z GRZAŁKĄ – TURMLÜFTER MIT HEIZUNG

TOWER FAN WITH HEATER - SLOUPOVÝ VENTILÁTOR S TOPENÍM

STĹPOVÝ VENTILÁTOR S KÚRENÍM - TORONYVENTILÁTOR FŰTÉSI FUNKCIÓVAL

КОЛОНЕН ВЕНТИЛАТОР С ОТОПЛЕНИЕ- VENTILATOR COLUMNĂ CU ÎNCĂLZITOR

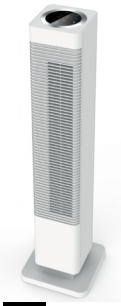

(PL) Produkt nadaje się tylko do dobrze izolowanych pomieszczeń lub do okazjonalnego użytku
(DE) Dieses Produkt ist nur für gut isolierte Räume oder für den gelegentlichen Gebrauch geeignet
(GB) This product is only suitable for well-insulated spaces or occasional use
(CZ) Výrobek je vhodný pouze do dobře izolovaných místností nebo pro příležitostné použití
(SVK) Výrobok je vhodný len do dobre izolovaných miestností alebo na občasné použitie
(HU) A termék csak jól szigetelt helyiségekbe vagy alkalmi használatra alkalmas
(BG) Продуктът е подходящ само за добре изолирани помещения или за случайна употреба
(ROU) Produsul este adecvat doar pentru încăperi bine izolate sau pentru utilizare ocazională

THF-2000 CoolHeat WiFi

PL Instrukcja obsługi
GB User manual
SVK Používateľská príručka
BG Ръководство за употреба
DE Bedienungsanleitung
CZ Návod k obsluze
HU Felhasználói kézikönyv
ROU Manual de utilizare

1.

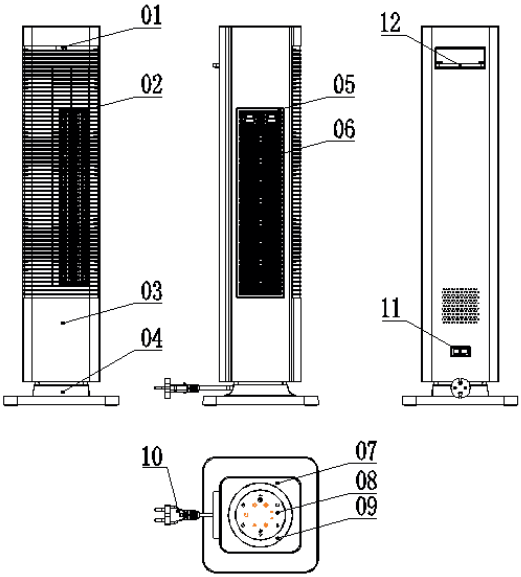

2.

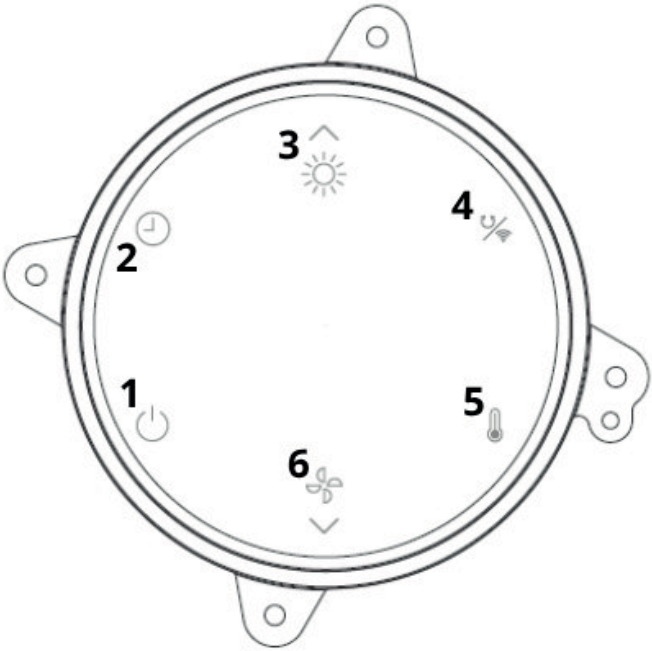

3.

5.

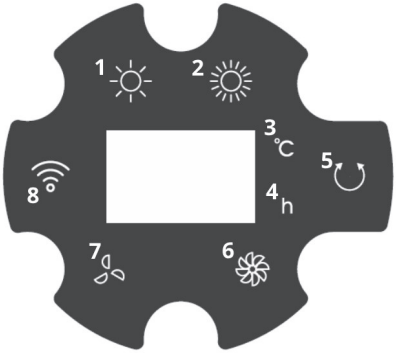

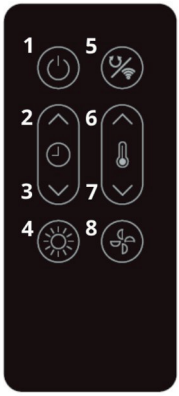

6.

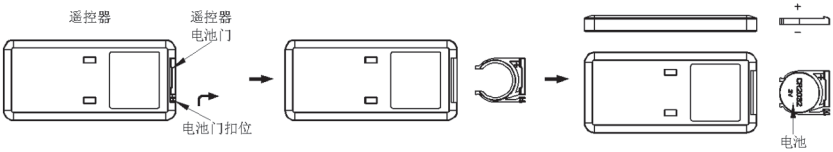

7.

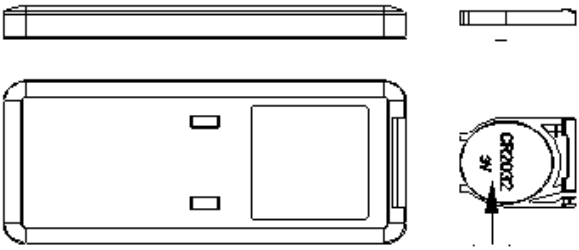

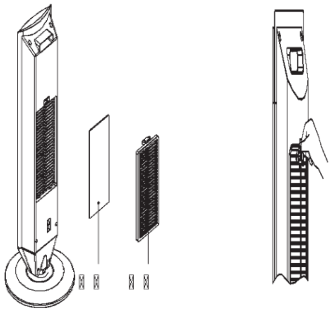

PL

INSTRUKCJA OBSŁUGI

Wprowadzenie
Zasady bezpieczeństwa
Instalacja i obsługa urządzenia
Konserwacja i czyszczenie
Sterowanie Wifi
Rozwiązywanie problemów

Ten produkt jest przeznaczony **wyłącznie do dobrze ocieplonych pomieszczeń** lub do **okazjonalnego użytku**.

Zasady bezpieczeństwa

Przed użyciem

Przed rozpoczęciem korzystania z urządzenia, należy **uważnie przeczytać całą instrukcję obsługi**.

Warunki użytkowania

Produkt przeznaczony wyłącznie do użytku wewnętrznego.
Nie nadaje się do użytku przez osoby:
z ograniczeniami fizycznymi, sensorycznymi lub psychicznymi,

- bez doświadczenia i wiedzy w obsłudze urządzeń (w tym dzieci),
- chyba że korzystają z niego pod nadzorem osoby odpowiedzialnej za ich bezpieczeństwo.

Dzieci

Dzieci powinny być nadzorowane, aby nie bawiły się urządzeniem.
Urządzenie mogą używać:

- dzieci od 8. roku życia wzwyż oraz osoby z ograniczeniami, jeśli są odpowiednio poinstruowane i rozumieją zagrożenia związane z użytkowaniem.
- dzieci poniżej 3. roku życia muszą być trzymane z dala od urządzenia, chyba że są pod stałym nadzorem.
- dzieci od 3 do 8 lat mogą jedynie włączać i wyłączać urządzenie, jeśli zostało ono zamontowane w pozycji roboczej, a dzieci są odpowiednio nadzorowane i poinstruowane.
- dzieci od 3 do 8 lat nie mogą podłączać urządzenia do prądu, regulować jego ustawień, czyścić go ani wykonywać czynności konserwacyjnych.

Zagrożenia

Uwaga: Niektóre części urządzenia mogą się silnie nagrzewać i powodować oparzenia – zachować szczególną ostrożność w obecności dzieci i osób wrażliwych.

OSTRZEŻENIE: W celu uniknięcia przegrzania nie należy zakrywać grzejnika.

- Nie używać urządzenia w pobliżu wanny, prysznica lub basenu.
- Grzejnik nie może być umieszczony bezpośrednio pod gniazdem elektrycznym.
- **OSTRZEŻENIE:** Nie używać urządzenia w małych pomieszczeniach, jeśli znajdują się w nich osoby niezdolne do samodzielnego opuszczenia pomieszczenia, chyba że zapewniono ciągły nadzór.

Obsługa i konserwacja

- W przypadku uszkodzenia przewodu zasilającego, należy go wymienić wyłącznie w autoryzowanym serwisie producenta lub przez wykwalifikowaną osobę – w celu uniknięcia zagrożenia.
- Nie dotykać wtyczki mokrymi rękami.
- Zabrania się wkładania ciał obcych (np. patyków drewnianych, metalowych) do otworów wlotowych i wylotowych powietrza.

- W przypadku awarii należy skontaktować się z autoryzowanym serwisem – nie wolno samodzielnie rozkręcać ani naprawiać urządzenia.
- Nie rozpylaj środków owadobójczych ani łatwopalnych substancji w pobliżu urządzenia.
- Unikaj długotrwałego kierowania strumienia powietrza z urządzenia bezpośrednio na małe dzieci.
- Przy odłączaniu zasilania nie ciągnij za przewód, lecz wyjmij wtyczkę trzymając za jej obudowę.
- Upewnij się, że wtyczka przewodu zasilającego jest czysta i w pełni włożona do gniazda.
- Jeśli podczas pracy pojawi się nieprzyjemny zapach lub hałas, natychmiast wyłącz urządzenie i odłącz je od prądu.
- Nie zginać ani nie przygniatać przewodu zasilającego ciężkimi przedmiotami.
- Gdy wychodzisz z domu lub nie używasz urządzenia przez dłuższy czas, należy je wyłączyć i odłączyć od gniazdka.
- Urządzenie należy podłączać wyłącznie do kwalifikowanego gniazda elektrycznego, które zostało sprawdzone i spełnia wymagania techniczne.
- Sprawdź, czy napięcie zasilania jest zgodne z informacją na tabliczce znamionowej urządzenia – szczególnie podczas przenoszenia urządzenia.
- Nie ustawiaj urządzenia w pobliżu łatwopalnych materiałów, takich jak ściany czy zasłony – grozi to pożarem.
- Nie kładź żadnych przedmiotów na urządzeniu.
- Nie używaj grzejnika, jeśli został upuszczony lub nosi widoczne ślady uszkodzeń.
- Urządzenie należy używać tylko na poziomej i stabilnej powierzchni.

Ostrzeżenie przeciwpożarowe

OSTRZEŻENIE: Aby zmniejszyć ryzyko pożaru, zachowaj co najmniej 1 metr odstępu od wylotu powietrza względem książek, zasłon i innych materiałów łatwopalnych.

Ostrzeżenie dotyczące baterii (baterie guzikowe/monetowe)

- Nie połykaj baterii – grozi to ciężkimi poparzeniami chemicznymi.
- Urządzenie zawiera baterię guzikową/monetową, której połknięcie lub włożenie do organizmu może spowodować rozległe oparzenia wewnętrzne w ciągu 2 godzin, co może prowadzić do śmierci.
- Trzymaj nowe i zużyte baterie z dala od dzieci.
- Jeśli przegroda na baterie nie zamyka się prawidłowo, nie używaj urządzenia i przechowuj je poza zasięgiem dzieci.
- Jeśli podejrzewasz, że bateria została połknięta lub umieszczona w ciele, natychmiast skontaktuj się z lekarzem.
- Baterie zawierają substancje szkodliwe dla środowiska – należy je usunąć z urządzenia przed jego utylizacją i zutylizować w bezpieczny sposób.

Cechy funkcjonalne

1. Wysokiej jakości element grzewczy PTC, który automatycznie dostosowuje moc grzania.
2. Dwa poziomy mocy grzewczej – możliwość regulacji ciepła:
   wysoka moc: 2000 W,
   niska moc: 1000 W.
3. Automatyczny nawiew powietrza – delikatny strumień powietrza i równomierne rozprowadzanie ciepła.
4. Zastosowanie wentylatora osiowego typu „through-flow”, który zapewnia cichą pracę.
5. Zabezpieczenia przed przegrzaniem – zastosowano termostaty i bezpieczniki termiczne dla większego bezpieczeństwa.

6. Wyposażony w funkcję zdalnego sterowania na podczerwień. Wielogodzinne ustawienia czasowe bez nakładania się (od 1 godziny do 12 godzin).
7. Funkcja oscylacji głowicy – automatyczny nawiew powietrza w szerokim zakresie od lewej do prawej strony.
8. Wyświetlacz punktowy (dot-matrix) do prezentacji temperatury.
9. Możliwość ustawienia docelowej temperatury pracy.
10. Wbudowana funkcja WiFi(umożliwia zdalne sterowanie urządzeniem przez aplikację "Tuya Smart").

Prezentacja Produktu (Rys. 1)

1. Odbiornik sygnału z pilota
2. Wylot powietrza
3. Przednia obudowa
4. Podstawa z tworzywa sztucznego
5. Uchwyt filtra
6. Filtr przeciwpyłowy
7. Górna pokrywa
8. Panel sterowania
9. Folia dekoracyjna
10. Przewód zasilający
11. Przełącznik grzałki węglowej
12. Pilot zdalnego sterowania

Panel operacyjny (Rys. 2)

1. Włączanie/wyłączanie zasilania
2. Timer wyłączenia – zwiększanie/zmniejszanie czasu
3. Regulacja poziomu grzania
4. Obrót głowicy i funkcja WiFi – włącz/wyłącz
5. Ustawianie temperatury – zwiększanie/zmniejszanie
6. Funkcja zimnego powietrza – włącz/wyłącz

Wyświetlacz (Rys. 3)

1. Poziom mocy grzewczej - niski
2. Poziom mocy grzewczej - wysoki
3. Temperatura
4. Timer wyłączenia
5. Obrót głowicy - Funkcja swing
6. Wysokie obroty wentylatora
7. Niskie obroty wentylatora
8. Funkcja WiFi

Pilot zdalnego sterowania (Rys. 4)

1. Włączanie/wyłączanie zasilania
2. Timer wyłączenia – zwiększanie czasu
3. Timer wyłączenia - zmniejszanie czasu
4. Regulacja poziomu grzania
5. Obrót głowicy i funkcja WiFi – włącz/wyłącz
6. Ustawianie temperatury – zwiększenie
7. Ustawianie temperatury – zmniejszanie
8. Funkcja zimnego powietrza – włącz/wyłącz

Instalacja i sposób użytkowania

1. Sposób instalacji

1. Wyjmij urządzenie z opakowania, które zawiera dwa elementy:
   - 1 jednostka główna
   - 1 pilot zdalnego sterowania
2. Ustaw urządzenie w pozycji pionowej na czystym blacie.

   Naciśnij przycisk zasilania, aby rozpocząć pracę, lub

   Wyjmij pilot zdalnego sterowania i włącz przełącznik grzałki węglowej, aby uruchomić urządzenie.

Obsługa przycisków funkcyjnych

1. **Po podłączeniu do zasilania**

   Urządzenie wydaje sygnał dźwiękowy i przechodzi w tryb czuwania.

   Na wyświetlaczu cyfrowym pojawia się: „— —".

   Wszystkie inne funkcje i wskaźniki są wyłączone.
2. **Działanie w trybie czuwania**

   Naciśnięcie dowolnego przycisku (innego niż przycisk zasilania Rys. 2.1) nie powoduje żadnej reakcji.

Naciśnij ponownie przycisk zasilania (Rys. 2.1), aby uruchomić urządzenie lub je wyłączyć.

2. Domyślne ustawienia po włączeniu urządzenia

1. Grzałka PTC: WŁĄCZONA
   Dioda LED (Rys. 3.1) : świeci się
   Grzałka ceramiczna PTC działa (PTCL aktywne)
2. Ruchoma głowica (oscylacja): WYŁĄCZONA. Dioda LED (Rys. 3.5): nie świeci się
3. Timer (czas pracy): ustawiony na czas nieokreślony. Dioda LED (Rys. 3.4): nie świeci się
4. Temperatura:
   Na wyświetlaczu pokazuje się aktualna temperatura w pomieszczeniu
   Ekran matrycowy jest włączony
5. Wentylator:
   Wirnik wentylatora pracuje — nawiew jest aktywny
6. Ustawiona temperatura:
   Urządzenie automatycznie ustawia temperaturę na 25°C

Uwaga dotycząca funkcji temperatury

Funkcja rozpoznawania temperatury nie działa przez pierwsze 10 sekund po uruchomieniu urządzenia. Urządzenie potrzebuje chwili na ustabilizowanie działania przed oceną temperatury otoczenia.

Naciśnięcie przycisku umożliwia bezpośrednie przełączenie między trybem ciepłego (Rys. 2.3) a zimnego nawiewu (Rys 2.6).

Po wyłączeniu ciepłego nawiewu, wentylator działa jeszcze przez 10 sekund, aby schłodzić elementy grzewcze i zapewnić bezpieczeństwo.

3. Regulacja mocy grzania (PTC)

W trybie włączenia zasilania, naciśnij przycisk zmiany trybu grzania (Rys. 2.3), aby przełączać się cyklicznie między:

Tryb niskiej mocy:

- Pracuje tylko PTCL (grzałka 1)
- Dioda LED (Rys. 3.1): świeci się

Tryb wysokiej mocy:

- Pracują PTCL i PTCH (grzałka 1 i grzałka 2)
- Dioda LED (Rys. 3.2): świeci się
- PTCH (grzałka 2) uruchamia się z opóźnieniem 10 sekund

UWAGA! Domyślna prędkość nawiewu różni się w zależności od mocy:

- Wysoka moc grzania = średni poziom nawiewu
- Niska moc grzania = niski poziom nawiewu

4. Regulacja prędkości wentylatora

W trybie włączenia zasilania, naciśnij przycisk regulacji nawiewu (Rys. 2.6), aby przełączać się między:

- Tryb niskiej prędkości:
  Dioda LED (Rys. 3.7): świeci się
- Tryb wysokiej prędkości:
  Dioda LED (Rys. 3.6): świeci się

UWAGA! Przełączanie między trybem grzania a chłodzenia

Podczas przełączania między trybem grzania (Rys 2.3) a trybem nawiewu zimnego powietrza (Rys. 2.6), urządzenie działa w trybie wyłączania jednej funkcji przy aktywacji drugiej:

- Gdy grzanie (Rys 2.3) jest aktywne, funkcja chłodzenia jest automatycznie zablokowana (Rys. 2.6)
- Gdy włączona jest funkcja chłodzenia (Rys. 2.6), grzałka PTC nie działa (Rys 2.3).

UWAGA! Nie można używać grzania i chłodzenia jednocześnie – przełączenie powoduje dezaktywację drugiej funkcji.

5. Funkcja oscylacji głowicy

W trybie włączenia zasilania naciśnij przycisk (Rys. 2.4), aby przełączać się między:

Oscylacja włączona:

- Głowica zaczyna się obracać
- Dioda LED (Rys. 3.5): świeci się

Oscylacja wyłączona:

- Głowica zatrzymuje się
- Dioda LED (Rys. 3.5): nie świeci się

Uwaga: Automatyczne wyłączanie grzania PTC przy osiągnięciu temperatury

Jeśli urządzenie działa w trybie grzania, a temperatura w pomieszczeniu przekroczy ustawioną wartość, następuje automatyczne:

- Wyłączenie grzałki PTC
- Po 10 sekundach wyłącza się również wentylator
- W tym czasie nie można uruchomić funkcji oscylacji głowicy

6. Ustawienie funkcji timera (czasowego wyłączenia)

W trybie zasilania, naciśnij przycisk timer (Rys. 2.2), aby aktywować funkcję ustawiania czasu pracy:

- Dioda LED (Rys 3.4) zaczyna migać (włączona/wyłączona co 0,5 sekundy), pokazując aktualny status

W tym momencie można użyć przycisków „+" (Rys. 2.3) i „–" (Rys. 2.6), aby:

- Zwiększać lub zmniejszać wartość czasu
- Timer można ustawić od 0 do 12 godzin, co 1 godzinę

Dodatkowe funkcje:

- Liczba „0" nie jest wyświetlana z zerem wiodącym (np. wyświetlane będzie po prostu „1", a nie „01")
- Przytrzymując przyciski „+" (Rys. 2.3) lub „–" (Rys. 2.6) przez ponad 2 sekundy, wartość czasu będzie się zmieniać szybciej (co 0,2 sekundy) — wyświetlacz aktualizuje się dynamicznie

Zachowanie funkcji timera po wejściu w tryb ustawień

Po wejściu w tryb ustawiania timera, dotychczasowa wartość nie zostaje automatycznie zmieniona.

- Timer aktywuje się i zostaje zresetowany dopiero, gdy wartość zostanie zmodyfikowana za pomocą przycisków „+" (Rys. 2.3) lub „–" (Rys. 2.6).

Automatyczne wyjście z trybu ustawiania

Jeśli przez 5 sekund nie zostanie naciśnięty żaden przycisk, lub jeśli zostanie naciśnięty dowolny inny przycisk niż „+" (Rys. 2.3) i „–" (Rys. 2.6),

- Wyświetlacz cyfrowy natychmiast przechodzi do wyświetlania temperatury otoczenia.

Zachowanie timera po ustawieniu

Jeśli ustawiono wartość różną od 0,

- Timer rozpoczyna odliczanie w tle (czas nie jest wyświetlany)
- Po osiągnięciu 0 godzin, urządzenie przechodzi automatycznie w tryb czuwania

Jeśli ustawiona wartość to 0,

- Timer jest nieaktywny, urządzenie działa w trybie normalnym

Zakończenie ustawiania timera

Po naciśnięciu przycisku timera (Rys. 2.2) :

- Proces ustawiania zostaje zakończony
- Urządzenie przechodzi do wyświetlania aktualnej temperatury

7. Ustawianie temperatury docelowej

Jak uruchomić funkcję ustawiania temperatury?

W trybie włączenia urządzenia, naciśnij przycisk temperatury (Rys. 2.5), aby aktywować funkcję ustawiania temperatury:

- Dioda LED (Rys. 3.5) zacznie migać – oznacza to, że można wprowadzać zmiany

Jak ustawić temperaturę?

Użyj przycisków „+" (Rys. 2.3) i „–" (Rys. 2.6), aby:

- Zwiększyć lub zmniejszyć wartość temperatury
- Zakres ustawień: od 15°C do 35°C, co 1°C

UWAGA: Zakres nie zapętla się – nie można przejść z 35°C z powrotem do 15°C i odwrotnie

Zasady działania ustawienia

Po wejściu do trybu ustawień:

- Poprzednia temperatura nie jest zmieniana, dopóki użytkownik nie wprowadzi nowej wartości przyciskami „+" (Rys. 2.3) lub „–" (Rys. 2.6)

Ustawienie temperatury jest zapamiętywane i aktywowane dopiero, gdy:

- Użytkownik naciśnie ponownie przycisk temperatury, wychodząc z trybu ustawiania

Zachowanie wyświetlacza temperatury

- Po 5 sekundach bez żadnej operacji lub naciśnięciu dowolnego przycisku poza „+" (Rys. 2.3) i „–" (Rys. 2.6),
  - Urządzenie automatycznie przechodzi do trybu wyświetlania temperatury otoczenia

Szczególne przypadki wyświetlania temperatury:

- Gdy temperatura otoczenia ≤ –10°C, na wyświetlaczu pojawia się: „LO"
- Gdy temperatura otoczenia > 40°C, na wyświetlaczu pojawia się: „HI"

Funkcja automatycznej regulacji grzania (PTC)

Przez pierwsze 10 sekund po uruchomieniu, funkcja oceny temperatury **nie działa**

Urządzenie stabilizuje się zanim zacznie analizować temperaturę otoczenia

Po 10 sekundach pracy:

Gdy temperatura otoczenia przekroczy ustawioną wartość:

- Grzałka PTC zostaje wyłączona
- Wyświetlanie trybu grzania znika
- Wentylator wyłącza się po opóźnieniu 10 sekund
- Funkcja oscylacji (jeśli była włączona) zostaje zatrzymana
- Pozostałe wskaźniki (np. temperatura, LED) pozostają bez zmian

Gdy temperatura spadnie o 1°C poniżej ustawionej:

- Urządzenie ponownie uruchamia PTC, wentylator i oscylację (jeśli była wcześniej włączona)
- Wyświetlany jest odpowiedni tryb grzania

Interaktywne wyświetlanie temperatury i timera

- Gdy ustawiono jednocześnie timer i temperaturę:
  - Wyświetlacz naprzemiennie pokazuje czas timera i temperaturę
  - Przełączanie odbywa się co 30 sekund
- Gdy nie ustawiono timera:
  - Wyświetlacz pokazuje wyłącznie temperaturę pomieszczenia

8. Funkcja ciągłej pamięci ustawień

Jeśli urządzenie jest uruchamiane ponownie (nie po raz pierwszy),

- Naciśnięcie przycisku zasilania (Rys. 2.1) w trybie czuwania spowoduje przywrócenie ustawień sprzed ostatniego wyłączenia
- Wyjątkiem jest funkcja timera – nie zostaje zapamiętana

UWAGA: Jeśli przed wyłączeniem urządzenie pracowało w wysokim biegu grzania,

- Po ponownym włączeniu najpierw pracuje przez 10 sekund w niskim biegu
- Dioda LED (Rys. 3.2) dla wysokiego biegu zapala się od razu, ale faktyczne przełączenie mocy następuje dopiero po tych 10 sekundach

9. Automatyczne przyciemnianie wyświetlacza (tryb nocny)

Po 1 minucie ciągłej pracy w jednym trybie,

- Jasność wyświetlacza automatycznie spada do 1/3 normalnej wartości
- Funkcja ma na celu ograniczenie oślepiania światłem LED w nocy

Gdy użytkownik **naciśnie dowolny przycisk** lub wykona operację:

- Jasność **automatycznie wraca do pełnej wartości**

10. Funkcja ochrony przed przegrzaniem – czujnik NTC

Opis funkcji NTC

NTC to czujnik temperatury, który monitoruje nagrzewanie się urządzenia.
Gdy temperatura wykryta przez NTC przekroczy 55°C, urządzenie natychmiast się wyłącza awaryjnie, a:

- Wszystkie diody LED gasną
- Timer (funkcja czasowa) zostaje zatrzymany
- Oscylacja głowicy zostaje zatrzymana
- Grzałka PTC przestaje działać
- Wentylator wyłącza się po opóźnieniu 10 sekund

Warunki ponownego uruchomienia
Urządzenie można włączyć ręcznie tylko wtedy, gdy temperatura w okolicy czujnika NTC spadnie poniżej 45°C

- Nie następuje automatyczne ponowne uruchomienie — potrzebna jest ręczna interwencja

Jeśli urządzenie zostanie uruchomione, a temperatura nadal przekracza 45°C:

- System ponownie natychmiast się wyłączy

W przypadku uszkodzenia czujnika NTC (obwód otwarty lub zwarcie):

- Urządzenie w ogóle się nie uruchomi

Dodatkowa funkcja bezpieczeństwa – automatyczne wyłączenie po 12 godzinach
Gdy urządzenie działa bez ustawionego timera, od ostatniego naciśnięcia przycisku rozpoczyna się odliczanie czasu pracy

- Po 12 godzinach nieprzerwanej pracy, urządzenie automatycznie się wyłączy

11. Funkcja WiFi – konfiguracja połączenia sieciowego
Instrukcję podłączenia sieciowego mogą znaleźć Państwo na stronie:

www.climative.eu

12. Inne funkcje
1) Funkcja chłodzenia wentylatorem (bezpieczeństwo termiczne)
Gdy grzałka PTC jest aktywna, wentylator musi również pracować – to zapewnia odpowiednie chłodzenie elementów grzewczych
Po zatrzymaniu pracy PTC:

- Wentylator działa jeszcze przez 10 sekund, zanim całkowicie się wyłączy

2) Funkcja ochrony przed przewróceniem (anti-tilt/dumping protection)
Gdy urządzenie zostanie przewrócone lub przechylone, następuje:
Natychmiastowe odcięcie zasilania i całkowite wyłączenie urządzenia

- Wszystkie wskaźniki LED gasną

Po ponownym ustawieniu w prawidłowej pozycji:

- Urządzenie przechodzi do trybu czuwania i może być ponownie uruchomione

Użytkowanie pilota:

1. Otwórz pokrywę baterii znajdującą się na spodzie pilota (Rys. 5) (naciśnij i przytrzymaj zatrzask pokrywy, a następnie pociągnij ją do tyłu).
2. Sprawdź biegunowość baterii i umieść ją w odpowiednim miejscu w pokrywie baterii (Rys. 6).
3. Wsuń pokrywę baterii z powrotem do pilota

Naprawa i konserwacja
Przed rozpoczęciem czyszczenia, naprawy lub konserwacji należy wyłączyć urządzenie i odłączyć je od zasilania.
Do czyszczenia obudowy urządzenia używaj wilgotnej ściereczki (można dodać łagodny detergent). Nie używaj benzyny, wody, rozpuszczalników, środków żrących ani innych agresywnych substancji chemicznych. Zabrania się mycia urządzenia pod bieżącą wodą lub prysznicem.
Zanieczyszczony filtr ogranicza skuteczność wentylacji, dlatego należy go czyścić co najmniej raz na dwa miesiące.
Podczas czyszczenia nie należy stosować chemikaliów.

Filtr należy wyjąć zgodnie z kolejnością (Rys. 7).

Czyszczenie filtra (Rys. 7):

Namocz filtr w środku czyszczącym przez kilka minut, następnie dokładnie go umyj i wysusz na słońcu.

Zamontuj filtry ponownie w odpowiedniej kolejności, upewniając się, że są poprawnie zainstalowane.

Przechowywanie

Proszę odpowiednio zapakować wentylator i przechowywać go w bezpiecznym miejscu, jeśli nie będzie używany przez dłuższy czas.

Parametry Techniczne

Model produktu	THF-20SLB / TF 2000 - CoolHeat WiFi
Napięcie znamionowe	220-240V~
Częstotliwość znamionowa	50 Hz
Moc znamionowa	2000 W
Poziom hałasu	≤ 55 dB
Wymiary zewnętrzne (dł. × szer.× wys.)	210mm * 210mm * 688mm
Odpowiednie środowisko pracy	Wilgotność względna: poniżej 85% (przy 25 ℃)

Ochrona środowiska

To oznaczenie wskazuje, że niniejszy produkt nie powinien być wyrzucany razem z innymi odpadami domowymi na terenie Unii Europejskiej. Aby zapobiec ewentualnemu zagrożeniu dla środowiska lub zdrowia ludzi wynikającemu z niekontrolowanego usuwania odpadów, należy poddać urządzenie recyklingowi w sposób odpowiedzialny – wspierając zrównoważone ponowne wykorzystanie zasobów materiałowych.

Aby zwrócić zużyte urządzenie, należy skorzystać z dostępnych systemów zbiórki lub skontaktować się ze sprzedawcą.

Identyfikator modelu: **THF-2000 CoolHeat WiFi | THF-20SLB**				Przedmiot	Wartość
				Rodzaj mocy grzewczej/regulacja temperatury w pomieszczeniu (wybierz jeden)	
Dane kontaktowe: **Climative sp. z o.o.** Gryfińska 42, 70-772 Szczecin biuro@climative.eu				Jednostopniowa moc grzewcza i brak kontroli temperatury w pomieszczeniu	NIE
				Dwa lub więcej etapów ręcznych, brak kontroli temperatury w pomieszczeniu	NIE
				Z mechanicznym termostatem do regulacji temperatury w pomieszczeniu	NIE
				Z elektroniczną kontrolą temperatury w pomieszczeniu	Tak
Przedmiot	Symbol	Jednostka	Wartość	Elektroniczna kontrola temperatury w pomieszczeniu i timer dzienny	NIE
Moc cieplna				Elektroniczna kontrola temperatury w pomieszczeniu i tygodniowy timer	NIE
Nominalna moc cieplna	P_{nazwa}	kW	2.000	**Inne opcje sterowania (możliwy wybór wielu opcji)**	
Minimalna moc cieplna	P_{min}	kW	1.000	Sterowanie temperaturą w pomieszczeniu z wykrywaniem obecności	NIE
Maksymalna ciągła moc cieplna	$P_{maks.c}$	kW	2.000	Kontrola temperatury w pomieszczeniu z wykrywaniem otwartego okna	NIE
Pobór mocy				Opcja kontroli odległości	Tak
W trybie wyłączonym	$P_{wyłączony}$	W	0,00	Adaptacyjna kontrola startu	NIE
W trybie czuwania	$P_{ktoś}$	W	0.37	Ograniczenie czasu pracy	Tak
W trybie bezczynności	$P_{bezczynny}$	W	0.92	Czarny czujnik żarówki	NIE
W trybie gotowości sieciowej	$P_{internet}$	W	0.91	Funkcjonalność samoucząca się	NIE
Tryb czuwania z wyświetlaniem informacji lub statusu			NIE	Dokładność sterowania	NIE
Sezonowa efektywność energetyczna ogrzewania pomieszczeń w trybie aktywnym	N_{Syn}	%	91,5		

EN

INSTRUCTIONS SERVICES

Introduction
Safety rules
Installing and using the device
Maintenance and cleaning
Wifi control
Troubleshooting

This product is intended**only for well-insulated rooms**or to**occasional use**.

Safety rules

Before use

Before you start using the device, you must**read the entire instruction manual carefully**.

Terms of Use

The product is intended for internal use only.
Not suitable for use by persons:
with physical, sensory or mental limitations,

- without experience and knowledge in operating devices (including children),
- unless they use it under the supervision of a person responsible for their safety.

Kids

Children should be supervised to ensure that they do not play with the appliance.
The device can be used by:

- children from 8 years of age and upwards and persons with disabilities, if they are properly instructed and understand the hazards involved.
- Children under 3 years of age must be kept away from the appliance unless they are under constant supervision.
- Children aged 3 to 8 may only switch the appliance on and off if it is installed in the working position and are properly supervised and instructed.
- Children between 3 and 8 years of age may not connect the appliance to the power supply, adjust its settings, clean it or perform maintenance on it.

Threats

Warning: Some parts of the device can become very hot and cause burns – use particular caution when children and sensitive persons are present.

WARNING: To avoid overheating, do not cover the radiator.

- Do not use the appliance near a bathtub, shower or swimming pool.
- The radiator must not be placed directly under an electrical socket.
- **WARNING:**Do not use the appliance in small rooms where there are people who are unable to leave the room on their own, unless constant supervision is provided.

Service and maintenance

- If the power cord is damaged, it must only be replaced by an authorised service centre for the manufacturer or a qualified person in order to avoid danger.
- Do not touch the plug with wet hands.
- It is prohibited to insert foreign objects (e.g. wooden or metal sticks) into the air inlet and outlet openings.

- In the event of a failure, contact an authorised service centre – do not disassemble or repair the device yourself.
- Do not spray insecticides or flammable substances near the appliance.
- Avoid directing the air flow from the appliance directly at small children for long periods of time.
- When disconnecting the power supply, do not pull on the cord, but remove the plug by holding its housing.
- Make sure the power cord plug is clean and fully inserted into the socket.
- If an unpleasant odor or noise occurs during operation, immediately turn off the device and unplug it.
- Do not bend or crush the power cord with heavy objects.
- When you leave the house or do not use the device for a long time, turn it off and unplug it from the socket.
- The device should only be connected to a qualified electrical outlet that has been tested and meets the technical requirements.
- Check that the supply voltage matches the information on the device's nameplate – especially when moving the device.
- Do not place the device near flammable materials such as walls or curtains - this may cause fire.
- Do not place any objects on the device.
- Do not use the heater if it has been dropped or shows visible signs of damage.
- Only use the appliance on a horizontal and stable surface.

Fire warning

WARNING: To reduce the risk of fire, keep the air outlet at least 1 metre away from books, curtains or other flammable materials.

Battery Warning (Button/Coin Batteries)

- Do not swallow the battery – it may cause severe chemical burns.
- The device contains a button/coin cell battery that, if swallowed or inserted into the body, can cause extensive internal burns within 2 hours and can result in death.
- Keep new and used batteries out of the reach of children.
- If the battery compartment does not close properly, do not use the device and keep it out of the reach of children.
- If you suspect a battery has been swallowed or placed inside the body, contact a physician immediately.
- Batteries contain substances that are harmful to the environment - they must be removed from the device before disposal and disposed of safely.

Functional features

1. High-quality PTC heating element that automatically adjusts the heating power.
2. Two levels of heating power – heat regulation possible:
   high power: 2000 W,
   low power: 1000 W
3. Automatic air flow – gentle air flow and even heat distribution.
4. The use of a through-flow axial fan ensures quiet operation.
5. Overheating protection – thermostats and thermal fuses are used for greater safety.
6. Equipped with an infrared remote control function. Multi-hour time settings without overlap (1 hour to 12 hours).
7. Head oscillation function – automatic air flow in a wide range from left to right.
8. Dot matrix display for temperature presentation.

9. Ability to set target operating temperature.
10. Built-in WiFi function (enables remote control of the device via the "Tuya Smart" application).

Product Presentation (Fig. 1)

1. Remote control signal receiver
2. Air outlet
3. Front cover
4. Plastic base
5. Filter holder
6. Dust filter
7. Top cover
8. Control panel
9. Decorative foil
10. Power cord
11. Carbon Heater Switch
12. Remote control

Operation panel (Fig. 2)

1. Power on/off
2. Off timer - increase/decrease time
3. Heating level adjustment
4. Head rotation and WiFi function - on/off
5. Temperature setting - increase/decrease
6. Cold air function - on/off

Display (Fig. 3)

1. Heating power level - low
2. Heating power level - high
3. Temperature
4. Off timer
5. Head rotation - Swing function
6. High fan speed
7. Low fan speed
8. WiFi function

Remote control (Fig. 4)

1. Power on/off
2. Off Timer - Time Increment
3. Off timer - time reduction
4. Heating level adjustment
5. Head rotation and WiFi function - on/off
6. Temperature setting - increase
7. Temperature setting - decrease
8. Cold air function - on/off

Installation and use

1. Installation method

1. Remove the device from the packaging, which contains two items:
   • 1 main unit
   • 1 remote control
2. Place the device upright on a clean countertop.
   Press the power button to start working, or
   Remove the remote control and turn on the carbon heater switch to start the device.

Function button operation

1. **After connecting to the power supply**
   The device emits a beep and goes into standby mode.
   The digital display shows: "——".
   All other functions and indicators are disabled.
2. **Standby operation**
   Pressing any button (other than the power button Fig. 2.1) produces no response.
   Press the power button again (Fig. 2.1) to turn the device on or off.

2. Default settings after turning on the device

1. PTC Heater: ON
   LED (Fig. 3.1): lights up
   PTC ceramic heater is working (PTCL active)
2. Moving head (oscillation): OFF. LED (Fig. 3.5): not lit
3. Timer (working time): set to indefinite time. LED (Fig. 3.4): does not light up
4. Temperature:
   The display shows the current room temperature
   The matrix screen is on

5. Fan:
   The fan impeller is running - the air flow is active
6. Set temperature:
   The device automatically sets the temperature to 25°C

Note on Temperature Function

The temperature recognition function does not work for the first 10 seconds after the device is turned on. The device needs a moment to stabilize before assessing the ambient temperature.

Pressing the button allows you to directly switch between warm (Fig. 2.3) and cold (Fig. 2.6) modes.

After turning off the warm air, the fan continues to run for 10 seconds to cool the heating elements and ensure safety.

3. Heating power control (PTC)

In power-on mode, press the heating mode change button (Fig. 2.3) to cycle through:

Low power mode:

- Only PTCL (heater 1) works
- LED (Fig. 3.1): lights up

High power mode:

- PTCL and PTCH (heater 1 and heater 2) are working
- LED (Fig. 3.2): lights up
- PTCH (heater 2) starts with a delay of 10 seconds

ATTENTION! The default air speed varies depending on the power:

- High heating power = medium air flow level
- Low heating power = low air flow rate

4. Fan speed adjustment

In power on mode, press the air flow adjustment button (Fig. 2.6) to switch between:

- Low speed mode:
  LED (Fig. 3.7): lights up
- High speed mode:
  LED (Fig. 3.6): lights up

ATTENTION!Switching between heating and cooling mode

When switching between heating mode (Fig. 2.3) and cold air mode (Fig. 2.6), the device operates in the mode of disabling one function while activating the other:

- When heating (Fig. 2.3) is active, the cooling function is automatically blocked (Fig. 2.6)
- When the cooling function is turned on (Fig. 2.6), the PTC heater does not work (Fig. 2.3).

ATTENTION!Heating and cooling cannot be used at the same time - switching deactivates the other function.

5. Head oscillation function

In power-on mode, press the button (Fig. 2.4) to switch between:

Oscillation on:

- The head starts to rotate
- LED (Fig. 3.5): lights up

Oscillation off:

- The head stops
- LED (Fig. 3.5): does not light up

Note: PTC heating automatically switches off when the temperature is reached

If the device is in heating mode and the room temperature exceeds the set value, the following occurs automatically:

- PTC heater shutdown
- After 10 seconds the fan also turns off
- During this time, the head oscillation function cannot be activated.

6. Setting the timer function (timed off)

In power mode, press the timer button (Fig. 2.2) to activate the time setting function:

- The LED (Fig. 3.4) starts flashing (on/off every 0.5 seconds) to show the current status

At this point you can use the "+" (Fig. 2.3) and "–" (Fig. 2.6) buttons to:

- Increase or decrease the time value
- The timer can be set from 0 to 12 hours, in 1 hour increments

Additional features:

- The number "0" is not displayed with a leading zero (e.g. it will just display "1", not "01")
- Holding the "+" buttons (Fig. 2.3) or "–" (Fig. 2.6) for more than 2 seconds, the time value will change faster (every 0.2 seconds) - the display updates dynamically

Maintaining the timer function after entering the setting mode

After entering the timer setting mode, the current value is not automatically changed.

- The timer is activated and reset only when the value is modified using the "+" buttons (Fig. 2.3) or "–" (Fig. 2.6).

Automatic exit from setup mode

If no button is pressed for 5 seconds, or if any button other than "+" is pressed (Fig. 2.3) and "–" (Fig. 2.6),

- The digital display immediately changes to display the ambient temperature.

Timer behavior once set

If a value other than 0 is set,

- Timer starts counting down in the background (time is not displayed)
- Once 0 hours are reached, the device automatically goes into standby mode

If the value set is 0,

- The timer is inactive, the device works in normal mode

End of timer setting

After pressing the timer button (Fig. 2.2):

- The setup process is complete
- The device switches to displaying the current temperature

7. Setting the target temperature

How do I activate the temperature setting function?

In the device on mode, press the temperature button (Fig. 2.5) to activate the temperature setting function:

- The LED (Fig. 3.5) will start flashing - this means that changes can be made

How to set the temperature?

Use the "+" (Fig. 2.3) and "–" (Fig. 2.6) buttons to:

- Increase or decrease the temperature value
- Setting range: 15°C to 35°C, 1°C steps

ATTENTION: The range is not looping - you can't go from 35°C back to 15°C and vice versa

How the setting works

After entering settings mode:

- The previous temperature is not changed until the user enters a new value using the "+" (Fig. 2.3) or "–" (Fig. 2.6) buttons

The temperature setting is remembered and only activated when:

- The user presses the temperature button again to exit the setting mode

Temperature display behavior

- After 5 seconds without any operation or pressing any button except "+" (Fig. 2.3) and "–" (Fig. 2.6),
  - The device automatically switches to ambient temperature display mode

Special cases of temperature display:

- When the ambient temperature ≤ –10°C, the display shows: "LO"
- When the ambient temperature > 40°C, the display shows: "HI"

Automatic heating control function (PTC)

For the first 10 seconds after starting, temperature evaluation function**doesn't work**

The device stabilizes before it starts analyzing the ambient temperature

After 10 seconds of work:

When the ambient temperature exceeds the set value:

- PTC heater is turned off

- The heating mode display disappears
- Fan turns off after 10 second delay
- The oscillation function (if enabled) is stopped
- Other indicators (e.g. temperature, LED) remain unchanged

When the temperature drops 1°C below the set temperature:

- The device restarts the PTC, fan and oscillation (if previously enabled)
- The appropriate heating mode is displayed

Interactive temperature and timer display

- When the timer and temperature are set simultaneously:
  - The display alternately shows the timer time and temperature
  - Switching occurs every 30 seconds
- When the timer is not set:
  - The display shows only the room temperature

8. Continuous memory function for settings

If the device is restarted (not for the first time),

- Pressing the power button (Fig. 2.1) in standby mode will restore the settings from before the last shutdown.
- The exception is the timer function - it is not remembered

ATTENTION: If the device was operating at high heating speed before being switched off,

- When turned on again, it first runs for 10 seconds in low gear
- The LED (Fig. 3.2) for high gear lights up immediately, but the actual power switchover only occurs after these 10 seconds.

9. Automatic display dimming (night mode)

After 1 minute of continuous operation in one mode,

- The display brightness automatically drops to 1/3 of the normal value
- The function is designed to reduce the glare of LED light at night.

When the user**presses any button**or perform the operation:

- Brightness**automatically returns to full value**

10. Overheat protection function - NTC sensor

NTC function description

NTC is a temperature sensor that monitors the heating of the device.

When the temperature detected by the NTC exceeds 55°C, the device immediately switches off in an emergency and:

- All LEDs go out
- The timer (time function) is stopped
- The head oscillation is stopped
- PTC heater stops working
- Fan turns off after 10 second delay

Restart Conditions

The device can only be switched on manually when the temperature around the NTC sensor drops below 45°C

- No automatic restart - manual intervention required

If the device is started and the temperature is still above 45°C:

- The system will shut down again immediately

If the NTC sensor is damaged (open circuit or short circuit):

- The device will not start at all

Additional safety feature - automatic shutdown after 12 hours

When the device is operating without a set timer, the operating time starts counting

down from the last time the button was pressed

- After 12 hours of continuous operation, the device will automatically turn off

11. WiFi function - network connection configuration

You can find network connection instructions at:

www.climative.eu

12. Other functions

1) Fan cooling function (thermal safety)

When the PTC heater is active, the fan must also work - this ensures proper cooling of the heating elements

After PTC stops working:

- The fan runs for another 10 seconds before it turns off completely

2) Anti-tilt/dumping protection function

When the device is tipped or tilted, the following occurs:

Immediate power cut and complete shutdown of the device

- All LED indicators go out

Once re-positioned correctly:

- The device goes into standby mode and can be restarted

Using the remote control:

1. Open the battery cover on the bottom of the remote control (Fig. 5) (press and hold the cover latch, then pull it back).
2. Check the polarity of the battery and insert it into the correct position in the battery cover (Fig. 6).
3. Slide the battery cover back into the remote control

Repair and maintenance

Before cleaning, repairing or maintaining the device, turn it off and disconnect it from the power supply.

To clean the device casing, use a damp cloth (a mild detergent may be added). Do not use gasoline, water, solvents, caustic agents or other aggressive chemicals. It is forbidden to wash the device under running water or in the shower.

A dirty filter reduces the effectiveness of ventilation, so it should be cleaned at least once every two months.

Do not use chemicals when cleaning.

The filter must be removed in the order shown (Fig. 7).

Cleaning the filter (Fig. 7):

Soak the filter in the cleaning solution for a few minutes, then wash it thoroughly and dry it in the sun.

Reinstall the filters in the correct order, making sure they are installed correctly.

Storage

Please pack the fan properly and store it in a safe place if it will not be used for a long time.

Technical Parameters

Model product	THF-20SLB / TF 2000 - CoolHeat WiFi
Nominal voltage	220-240V~
Nominal frequency	50 Hz
Rated power	2000 W
Noise level	≤ 55 dB
External dimensions (L × W × H)	210mm * 210mm * 688mm
Suitable working environment	Relative humidity: less than 85% (at 25℃)

Environmental protection

This marking indicates that this product should not be disposed of with other household wastes in the European Union. To prevent possible harm to the environment or human health from

uncontrolled waste disposal, recycle it responsibly – supporting the sustainable reuse of material resources.

To return your used device, please use the collection systems available or contact your retailer.

Model ID: **THF-2000 CoolHeat WiFi | THF-20SLB**				Item	Value
				Type of heat output/room temperature control (select one)	
Contact details: **Climative sp. z o.o.** Gryfińska 42, 70-772 Szczecin biuro@climative.eu				Single stage heat output and no room temperature control	No
				Two or more manual stages, no room temperature control	No
				With mechanical thermostat room temperature control	No
				With electronic room temperature control	Yes
Item	Symbol	Unit	Value	Electronic room temperature control plus day timer	No
Heat output				Electronic room temperature control plus week timer	No
Nominal heat output	P_{name}	kW	2.000	**Other control options (multiple selections possible)**	
Minimum heat output	P_{min}	kW	1.000	Room temperature control with presence detection	No
Maximum continuous heat output	$P_{max,c}$	kW	2.000	Room temperature control with open window detection	No
Power consumption				Distance control option	Yes
In off mode	P_{off}	IN	0.00	Adaptive start control	No
In standby mode	P_{sb}	IN	0.37	Working time limitation	Yes
In idle mode	P_{idle}	IN	0.92	Black bulb sensor	No
In network standby	P_{net}	IN	0.91	Self-learning functionality	No
Standby mode with display of information or status			no	Control accuracy	No
Seasonal space heating energy efficiency in active mode	$N_{S,on}$	%	91,5		

DE

ANWEISUNGEN DIENSTLEISTUNGEN

Einführung
Sicherheitsregeln
Installation und Verwendung des Geräts
Wartung und Reinigung
WLAN-Steuerung
Fehlerbehebung

Dieses Produkt ist bestimmt**nur für gut isolierte Räume**oder zu**gelegentliche Nutzung**.

Sicherheitsregeln

Vor der Verwendung

Bevor Sie das Gerät verwenden, müssen Sie**Lesen Sie die gesamte Bedienungsanleitung sorgfältig durch**.

Nutzungsbedingungen

Das Produkt ist nur für den internen Gebrauch bestimmt.

Nicht geeignet für die Verwendung durch Personen:

mit körperlichen, sensorischen oder geistigen Einschränkungen,

- ohne Erfahrung und Kenntnisse in der Bedienung von Geräten (auch Kinder),
- es sei denn, sie verwenden es unter Aufsicht einer für ihre Sicherheit verantwortlichen Person.

Kinder

Kinder sollten beaufsichtigt werden, um sicherzustellen, dass sie nicht mit dem Gerät spielen.

Das Gerät kann verwendet werden von:

- Kinder ab 8 Jahren und Menschen mit Behinderungen, wenn sie entsprechend eingewiesen wurden und die damit verbundenen Gefahren verstehen.
- Kinder unter 3 Jahren müssen vom Gerät ferngehalten werden, es sei denn, sie stehen unter ständiger Aufsicht.
- Kinder von 3 bis 8 Jahren dürfen das Gerät nur ein- und ausschalten, wenn es in der Arbeitsposition installiert ist und ordnungsgemäß beaufsichtigt und eingewiesen wird.

- Kinder zwischen 3 und 8 Jahren dürfen das Gerät nicht an die Stromversorgung anschließen, Einstellungen vornehmen, reinigen oder Wartungsarbeiten daran durchführen.

Bedrohungen

Achtung: Einige Teile des Gerätes können sehr heiß werden und Verbrennungen verursachen – seien Sie besonders vorsichtig, wenn Kinder und empfindliche Personen anwesend sind.

WARNUNG: Um eine Überhitzung zu vermeiden, decken Sie den Heizkörper nicht ab.

- Verwenden Sie das Gerät nicht in der Nähe einer Badewanne, Dusche oder eines Schwimmbeckens.
- Der Heizkörper darf nicht direkt unter einer Steckdose platziert werden.
- **WARNUNG:**Benutzen Sie das Gerät nicht in kleinen Räumen, in denen sich Personen aufhalten, die den Raum nicht selbstständig verlassen können, es sei denn, es wird für eine ständige Aufsicht gesorgt.

Service und Wartung

- Wenn das Netzkabel beschädigt ist, darf es nur von einem autorisierten Servicecenter des Herstellers oder

einer qualifizierten Person ausgetauscht werden, um Gefahren zu vermeiden.
- Berühren Sie den Stecker nicht mit nassen Händen.
- Das Einführen von Fremdkörpern (z. B. Holz- oder Metallstäben) in die Lufteinlass- und -auslassöffnungen ist verboten.
- Im Falle einer Störung wenden Sie sich an ein autorisiertes Servicecenter – zerlegen oder reparieren Sie das Gerät nicht selbst.

- Sprühen Sie keine Insektizide oder brennbaren Substanzen in die Nähe des Geräts.
- Vermeiden Sie es, den Luftstrom des Geräts über längere Zeit direkt auf Kleinkinder zu richten.
- Beim Trennen der Stromversorgung nicht am Kabel ziehen, sondern den Stecker am Gehäuse festhalten und herausziehen.
- Stellen Sie sicher, dass der Stecker des Netzkabels sauber und vollständig in die Steckdose eingesteckt ist.
- Sollten während des Betriebs unangenehme Gerüche oder Geräusche auftreten, schalten Sie das Gerät sofort aus und ziehen Sie den Netzstecker.
- Das Netzkabel nicht knicken oder mit schweren Gegenständen quetschen.
- Wenn Sie das Haus verlassen oder das Gerät längere Zeit nicht benutzen, schalten Sie es aus und ziehen Sie den Stecker aus der Steckdose.
- Das Gerät darf nur an eine geprüfte und den technischen Anforderungen entsprechende Steckdose angeschlossen werden.
- Überprüfen Sie, ob die Versorgungsspannung mit den Angaben auf dem Typenschild des Geräts übereinstimmt – insbesondere beim Bewegen des Geräts.
- Stellen Sie das Gerät nicht in der Nähe von brennbaren Materialien wie Wänden oder Vorhängen auf – dies kann zu einem Brand führen.
- Stellen Sie keine Gegenstände auf das Gerät.
- Verwenden Sie das Heizgerät nicht, wenn es heruntergefallen ist oder sichtbare Schäden aufweist.
- Verwenden Sie das Gerät nur auf einer waagerechten und stabilen Fläche.

Feuerwarnung

WARNUNG: Um die Brandgefahr zu verringern, halten Sie den Luftauslass mindestens 1 Meter von Büchern, Vorhängen oder anderen brennbaren Materialien entfernt.

Batteriewarnung (Knopfzellen/Münzbatterien)

- Verschlucken Sie die Batterie nicht – dies kann zu schweren Verätzungen führen.
- Das Gerät enthält eine Knopfzellenbatterie, die beim Verschlucken oder Einführen in den Körper innerhalb von 2 Stunden schwere innere Verbrennungen verursachen und zum Tod führen kann.
- Bewahren Sie neue und gebrauchte Batterien außerhalb der Reichweite von Kindern auf.
- Wenn das Batteriefach nicht richtig schließt, verwenden Sie das Gerät nicht und bewahren Sie es außerhalb der Reichweite von Kindern auf.
- Wenn Sie vermuten, dass eine Batterie verschluckt oder in den Körper eingeführt wurde, wenden Sie sich sofort an einen Arzt.
- Batterien enthalten umweltschädliche Stoffe – sie müssen vor der Entsorgung aus dem Gerät entfernt und sicher entsorgt werden.

Funktionale Merkmale

1. Hochwertiges PTC-Heizelement, das die Heizleistung automatisch anpasst.
2. Zwei Heizleistungsstufen – Wärmeregulierung möglich:
   hohe Leistung: 2000 W,
   niedrige Leistung: 1000 W
3. Automatischer Luftstrom – sanfter Luftstrom und gleichmäßige Wärmeverteilung.
4. Durch den Einsatz eines Durchlauf-Axialventilators ist ein leiser Betrieb gewährleistet.
5. Überhitzungsschutz – Für mehr Sicherheit sorgen Thermostate und Thermosicherungen.
6. Ausgestattet mit einer Infrarot-Fernbedienungsfunktion. Mehrstündige Zeiteinstellungen ohne Überlappung (1 Stunde bis 12 Stunden).
7. Kopfoszillationsfunktion – automatischer Luftstrom in einem weiten Bereich von links nach rechts.
8. Punktmatrix-Display zur Temperaturdarstellung.
9. Möglichkeit, die Zielbetriebstemperatur einzustellen.
10. Integrierte WiFi-Funktion (ermöglicht die Fernsteuerung des Geräts über die Anwendung „Tuya Smart“).

Produktpräsentation (Abb. 1)

1. Fernbedienungssignalempfänger
2. Luftauslass
3. Vordere Abdeckung
4. Kunststoffsockel
5. Filterhalter
6. Staubfilter
7. Obere Abdeckung
8. Bedienfeld
9. Dekorfolie
10. Netzkabel
11. Carbon-Heizschalter
12. Fernbedienung

Bedienfeld (Abb. 2)

1. Ein-/Ausschalten
2. Ausschalttimer - Zeit erhöhen/verkürzen
3. Heizstufeneinstellung
4. Kopfdrehung und WiFi-Funktion - ein/aus
5. Temperatureinstellung - erhöhen/verringern
6. Kaltluftfunktion - Ein/Aus

Anzeige (Abb. 3)

1. Heizleistungsstufe - niedrig
2. Heizleistungsstufe - hoch
3. Temperatur
4. Außerhalb der Geschäftszeiten
5. Kopfdrehung - Swing-Funktion
6. Hohe Lüftergeschwindigkeit
7. Niedrige Lüftergeschwindigkeit
8. WiFi-Funktion

Fernbedienung (Abb. 4)

1. Ein-/Ausschalten
2. Ausschalttimer - Zeitinkrement
3. Ausschalttimer - Zeitverkürzung
4. Heizstufeneinstellung
5. Kopfdrehung und WiFi-Funktion - ein/aus
6. Temperatureinstellung - erhöhen
7. Temperatureinstellung - verringern
8. Kaltluftfunktion - Ein/Aus

Installation und Verwendung

1. Installationsmethode

1. Nehmen Sie das Gerät aus der Verpackung, die zwei Artikel enthält:
   • 1 Haupteinheit
   • 1 Fernbedienung
2. Stellen Sie das Gerät aufrecht auf eine saubere Arbeitsplatte.
   Drücken Sie die Einschalttaste, um mit der Arbeit zu beginnen, oder
   Entfernen Sie die Fernbedienung und schalten Sie den Schalter der Kohlenstoffheizung ein, um das Gerät zu starten.

Bedienung der Funktionstasten

1. **Nach dem Anschluss an die Stromversorgung**
   Das Gerät gibt einen Piepton aus und wechselt in den Standby-Modus.
   Die Digitalanzeige zeigt: „— —“.
   Alle anderen Funktionen und Anzeigen sind deaktiviert.
2. **Standby-Betrieb**
   Das Drücken einer beliebigen Taste (mit Ausnahme der Einschalttaste Abb. 2.1) führt zu keiner Reaktion.
   Drücken Sie die Einschalttaste erneut (Abb. 2.1), um das Gerät ein- oder auszuschalten.

2. Standardeinstellungen nach dem Einschalten des Geräts

1. PTC-Heizung: EIN
   LED (Abb. 3.1): leuchtet
   PTC-Keramikheizung funktioniert (PTCL aktiv)
2. Moving Head (Oszillation): AUS. LED (Abb. 3.5): leuchtet nicht
3. Timer (Arbeitszeit): auf unbestimmte Zeit eingestellt. LED (Abb. 3.4): leuchtet nicht
4. Temperatur:
   Das Display zeigt die aktuelle Raumtemperatur an
   Der Matrixbildschirm ist eingeschaltet
5. Lüfter:
   Das Lüfterrad läuft - der Luftstrom ist aktiv
6. Solltemperatur:
   Das Gerät stellt die Temperatur automatisch auf 25°C ein

Hinweis zur Temperaturfunktion

Die Temperaturerkennung funktioniert in den ersten 10 Sekunden nach dem Einschalten des Geräts nicht. Das Gerät benötigt einen Moment zur Stabilisierung, bevor es die Umgebungstemperatur messen kann.

Durch Drücken der Taste können Sie direkt zwischen den Modi Warm (Abb. 2.3) und Kalt (Abb. 2.6) wechseln.
Nach dem Abschalten der Warmluft läuft der Ventilator noch 10 Sekunden weiter, um die Heizelemente abzukühlen und die Sicherheit zu gewährleisten.

3. Heizleistungsregelung (PTC)

Drücken Sie im Einschaltmodus die Taste zum Ändern des Heizmodus (Abb. 2.3), um durch folgende Vorgänge zu blättern:
Energiesparmodus:

- Nur PTCL (Heizung 1) funktioniert
- LED (Abb. 3.1): leuchtet

Hochleistungsmodus:

- PTCL und PTCH (Heizung 1 und Heizung 2) funktionieren
- LED (Abb. 3.2): leuchtet
- PTCH (Heizung 2) startet mit einer Verzögerung von 10 Sekunden

AUFMERKSAMKEIT! Die Standard-Luftgeschwindigkeit variiert je nach Leistung:

- Hohe Heizleistung = mittlerer Luftstrom
- Geringe Heizleistung = geringer Luftdurchsatz

4. Lüftergeschwindigkeitseinstellung

Drücken Sie im eingeschalteten Modus die Luftstrom-Einstelltaste (Abb. 2.6), um zwischen folgenden Einstellungen zu wechseln:

- Niedriggeschwindigkeitsmodus:
  LED (Abb. 3.7): leuchtet
- Hochgeschwindigkeitsmodus:
  LED (Abb. 3.6): leuchtet

AUFMERKSAMKEIT!Umschalten zwischen Heiz- und Kühlbetrieb
Beim Umschalten zwischen Heizmodus (Abb. 2.3) und Kaltluftmodus (Abb. 2.6) arbeitet das Gerät im Modus, bei dem eine Funktion deaktiviert und die andere aktiviert wird:

- Bei aktivierter Heizfunktion (Abb. 2.3) wird die Kühlfunktion automatisch gesperrt (Abb. 2.6)
- Wenn die Kühlfunktion eingeschaltet ist (Abb. 2.6),

funktioniert die PTC-Heizung nicht (Abb. 2.3).

AUFMERKSAMKEIT!Heizen und Kühlen können nicht gleichzeitig genutzt werden – durch Umschalten wird die jeweils andere Funktion deaktiviert.

5. Kopfoszillationsfunktion

Drücken Sie im Einschaltmodus die Taste (Abb. 2.4), um zwischen folgenden Optionen zu wechseln:

Schwingung ein:

- Der Kopf beginnt sich zu drehen
- LED (Abb. 3.5): leuchtet

Oszillation aus:

- Der Kopf bleibt stehen
- LED (Abb. 3.5): leuchtet nicht

Hinweis: PTC-Heizung schaltet automatisch ab, wenn die Temperatur erreicht ist

Befindet sich das Gerät im Heizbetrieb und die Raumtemperatur überschreitet den eingestellten Wert, geschieht automatisch Folgendes:

- PTC-Heizungsabschaltung
- Nach 10 Sekunden schaltet sich auch der Lüfter ab
- Während dieser Zeit kann die Kopfoszillationsfunktion nicht aktiviert werden.

6. Einstellen der Timerfunktion (Timed Off)

Drücken Sie im Power-Modus die Timer-Taste (Abb. 2.2), um die Zeiteinstellungsfunktion zu aktivieren:

- Die LED (Abb. 3.4) beginnt zu blinken (alle 0,5 Sekunden ein/aus), um den aktuellen Status anzuzeigen

An dieser Stelle können Sie die Tasten „+“ (Abb. 2.3) und „–“ (Abb. 2.6) verwenden, um:

- Erhöhen oder verringern Sie den Zeitwert
- Der Timer kann von 0 bis 12 Stunden in 1-Stunden-Schritten eingestellt werden

Zusätzliche Funktionen:

- Die Zahl "0" wird nicht mit einer führenden Null angezeigt (z.B. wird nur "1" angezeigt, nicht "01")
- Halten Sie die Tasten "+" gedrückt (Abb. 2.3) oder „–“ (Abb. 2.6) länger als 2 Sekunden gedrückt halten, ändert sich der Zeitwert schneller (alle 0,2 Sekunden) – die Anzeige aktualisiert sich dynamisch

Beibehaltung der Timerfunktion nach dem Aufrufen des Einstellmodus

Nach dem Aufrufen des Timer-Einstellmodus wird der aktuelle Wert nicht automatisch geändert.

- Der Timer wird nur aktiviert und zurückgesetzt, wenn der Wert mit den „+“-Tasten geändert wird (Abb. 2.3). oder „–“ (Abb. 2.6).

Automatisches Verlassen des Setup-Modus

Wenn 5 Sekunden lang keine Taste gedrückt wird oder eine andere Taste als "+" gedrückt wird (Abb. 2.3) und „–“ (Abb. 2.6),

- Die Digitalanzeige wechselt sofort zur Anzeige der Umgebungstemperatur.

Timerverhalten nach der Einstellung

Wird ein Wert ungleich 0 eingestellt,

- Der Timer beginnt im Hintergrund herunterzuzählen (die Zeit wird nicht angezeigt)
- Sobald 0 Stunden erreicht sind, wechselt das Gerät automatisch in den Standby-Modus

Wenn der eingestellte Wert 0 ist,

- Der Timer ist inaktiv, das Gerät arbeitet im Normalmodus

Ende der Timereinstellung

Nach dem Drücken der Timer-Taste (Abb. 2.2):

- Der Einrichtungsvorgang ist abgeschlossen
- Das Gerät wechselt zur Anzeige der aktuellen Temperatur

7. Zieltemperatur einstellen

Wie aktiviere ich die Temperatureinstellungsfunktion?

Drücken Sie im eingeschalteten Zustand des Geräts die Temperaturtaste (Abb. 2.5), um die Temperatureinstellungsfunktion zu

aktivieren:

- Die LED (Abb. 3.5) beginnt zu blinken - das bedeutet, dass Änderungen vorgenommen werden können

Wie stelle ich die Temperatur ein?

Verwenden Sie die Tasten „+“ (Abb. 2.3) und „–“ (Abb. 2.6), um:

- Erhöhen oder verringern Sie den Temperaturwert
- Einstellbereich: 15°C bis 35°C, 1°C-Schritte

AUFMERKSAMKEIT: Der Bereich ist nicht zyklisch - Sie können nicht von 35 °C zurück auf 15 °C gehen und umgekehrt

So funktioniert die Einstellung

Nach dem Aufrufen des Einstellungsmodus:

- Die vorherige Temperatur wird erst geändert, wenn der Benutzer mit den Tasten „+“ (Abb. 2.3) oder „–“ (Abb. 2.6) einen neuen Wert eingibt

Die Temperatureinstellung wird gespeichert und nur aktiviert, wenn:

- Der Benutzer drückt die Temperaturtaste erneut, um den Einstellmodus zu verlassen

Verhalten der Temperaturanzeige

- Nach 5 Sekunden ohne Bedienung oder Drücken einer beliebigen Taste außer „+“ (Abb. 2.3) und „–“ (Abb. 2.6),
  - Das Gerät wechselt automatisch in den Umgebungstemperaturanzeigemodus

Sonderfälle der Temperaturanzeige:

- Bei einer Umgebungstemperatur ≤ –10°C zeigt das Display: „LO“
- Bei einer Umgebungstemperatur > 40°C zeigt das Display: „HI“

Automatische Heizungsregelungsfunktion (PTC)

In den ersten 10 Sekunden nach dem Start, Temperaturauswertefunktion**funktioniert nicht**

Das Gerät stabilisiert sich, bevor es mit der Analyse der Umgebungstemperatur beginnt

Nach 10 Sekunden Arbeit:

Wenn die Umgebungstemperatur den eingestellten Wert überschreitet:

- PTC-Heizung ist ausgeschaltet
- Die Heizmodusanzeige verschwindet
- Lüfter schaltet sich nach 10 Sekunden Verzögerung aus
- Die Oszillationsfunktion (sofern aktiviert) wird gestoppt
- Andere Anzeigen (z. B. Temperatur, LED) bleiben unverändert

Wenn die Temperatur 1 °C unter die eingestellte Temperatur fällt:

- Das Gerät startet PTC, Lüfter und Oszillation neu (sofern zuvor aktiviert)
- Der entsprechende Heizmodus wird angezeigt

Interaktive Temperatur- und Timeranzeige

- Wenn Timer und Temperatur gleichzeitig eingestellt werden:
  - Das Display zeigt abwechselnd die Timerzeit und die Temperatur an
  - Die Umschaltung erfolgt alle 30 Sekunden
- Wenn der Timer nicht eingestellt ist:
  - Das Display zeigt nur die Raumtemperatur an

8. Kontinuierliche Speicherfunktion für Einstellungen

Wenn das Gerät neu gestartet wird (nicht zum ersten Mal),

- Durch Drücken der Power-Taste (Abb. 2.1) im Standby-Modus werden die Einstellungen vor dem letzten Herunterfahren wiederhergestellt.
- Die Ausnahme ist die Timerfunktion - sie wird nicht gespeichert

AUFMERKSAMKEIT: Wenn das Gerät vor dem Ausschalten mit hoher Heizgeschwindigkeit lief,

- Beim erneuten Einschalten läuft er zunächst 10 Sekunden im niedrigen Gang

- Die LED (Abb. 3.2) für den Schnellgang leuchtet sofort auf, die eigentliche Leistungsumschaltung erfolgt jedoch erst nach diesen 10 Sekunden.

9. Automatische Displaydimmung (Nachtmodus)

Nach 1 Minute Dauerbetrieb in einem Modus,

- Die Displayhelligkeit sinkt automatisch auf 1/3 des Normalwertes
- Die Funktion soll die Blendung durch LED-Licht bei Nacht reduzieren.

Wenn der Benutzer**drückt eine beliebige Taste**oder führen Sie die Operation aus:

- Helligkeit**kehrt automatisch zum vollen Wert zurück**

10. Überhitzungsschutzfunktion - NTC-Sensor

NTC-Funktionsbeschreibung

NTC ist ein Temperatursensor, der die Erwärmung des Geräts überwacht.

Wenn die vom NTC erfasste Temperatur 55°C überschreitet, schaltet das Gerät im Notfall sofort ab und:

- Alle LEDs erlöschen
- Der Timer (Zeitfunktion) wird gestoppt
- Die Kopfschwingung wird gestoppt
- PTC-Heizung funktioniert nicht mehr
- Lüfter schaltet sich nach 10 Sekunden Verzögerung aus

Neustartbedingungen

Das Gerät kann nur manuell eingeschaltet werden, wenn die Temperatur um den NTC-Sensor unter 45°C fällt

- Kein automatischer Neustart – manuelles Eingreifen erforderlich

Wenn das Gerät gestartet wird und die Temperatur immer noch über 45°C liegt:

- Das System wird sofort wieder heruntergefahren

Wenn der NTC-Sensor beschädigt ist (Unterbrechung oder Kurzschluss):

- Das Gerät startet überhaupt nicht

Zusätzliche Sicherheitsfunktion - automatische Abschaltung nach 12 Stunden

Wenn das Gerät ohne eingestellten Timer in Betrieb ist, beginnt die Betriebszeit ab dem letzten Tastendruck rückwärts zu zählen

- Nach 12 Stunden Dauerbetrieb schaltet sich das Gerät automatisch ab

11. WiFi-Funktion - Netzwerkverbindungskonfiguration

Eine Anleitung zur Netzwerkverbindung finden Sie unter:

www.climative.eu

12. Weitere Funktionen

1) Lüfterkühlungsfunktion (thermische Sicherheit)

Wenn die PTC-Heizung aktiv ist, muss auch der Lüfter funktionieren – dies gewährleistet eine ausreichende Kühlung der Heizelemente

Nachdem PTC nicht mehr funktioniert:

- Der Lüfter läuft noch 10 Sekunden, bevor er sich vollständig abschaltet

2) Kippschutzfunktion

Beim Kippen oder Neigen des Gerätes passiert folgendes:

Sofortige Stromunterbrechung und vollständige Abschaltung des Gerätes

- Alle LED-Anzeigen erlöschen

Nach der korrekten Neupositionierung:

- Das Gerät geht in den Standby-Modus und kann neu gestartet werden

Mit der Fernbedienung:

1. Öffnen Sie die Batteriefachabdeckung an der Unterseite der Fernbedienung (Abb. 5) (Verriegelung der Abdeckung gedrückt halten, dann nach hinten ziehen).
2. Achten Sie auf die Polarität der Batterie und legen Sie diese

lagerichtig in den Batteriedeckel ein (Abb. 6).

3. Schieben Sie die Batterieabdeckung wieder in die Fernbedienung

Reparatur und Wartung

Bevor Sie das Gerät reinigen, reparieren oder warten, schalten Sie es aus und trennen Sie es von der Stromversorgung.

Reinigen Sie das Gerätegehäuse mit einem feuchten Tuch (ggf. mit einem milden Reinigungsmittel). Verwenden Sie kein Benzin, Wasser, Lösungsmittel, ätzende Mittel oder andere aggressive Chemikalien. Das Gerät darf nicht unter fließendem Wasser oder in der Dusche gewaschen werden.

Ein verschmutzter Filter verringert die Wirksamkeit der Belüftung, daher sollte er mindestens alle zwei Monate gereinigt werden.

Verwenden Sie beim Reinigen keine Chemikalien.

Der Filterausbau muss in der angegebenen Reihenfolge erfolgen (Abb. 7).

Reinigung des Filters (Abb. 7):

Weichen Sie den Filter einige Minuten in der Reinigungslösung ein, waschen Sie ihn anschließend gründlich aus und trocknen Sie ihn in der Sonne.

Installieren Sie die Filter in der richtigen Reihenfolge und achten Sie darauf, dass sie richtig installiert sind.

Lagerung

Bitte verpacken Sie den Ventilator ordnungsgemäß und bewahren Sie ihn an einem sicheren Ort auf, wenn er längere Zeit nicht verwendet wird.

Technische Parameter

Modellprodukt	THF-20SLB / TF 2000 - CoolHeat WiFi
Nennspannung	220-240 V~
Nennfrequenz	50 Hz
Nennleistung	2000 W
Geräuschpegel	≤ 55 dB
Außenmaße (L × B × H)	210 mm * 210 mm * 688 mm
Geeignete Arbeitsumgebung	Relative Luftfeuchtigkeit: weniger als 85 % (bei 25 °C)

Umweltschutz

Diese Kennzeichnung weist darauf hin, dass dieses Produkt in der Europäischen Union nicht mit dem Hausmüll entsorgt werden darf. Um mögliche Schäden für die Umwelt und die menschliche Gesundheit durch unkontrollierte Abfallentsorgung zu vermeiden, führen Sie das Produkt verantwortungsvoll dem Recycling zu und unterstützen Sie so die nachhaltige Wiederverwendung von Materialressourcen.

Zur Rückgabe Ihres Altgerätes nutzen Sie bitte die vorhandenen Sammelsysteme oder wenden Sie sich an Ihren Händler.

Modell-ID: **THF-2000 CoolHeat WiFi | THF-20SLB**				Artikel	Wert
				Art der Wärmeabgabe/Raumtemperaturregelung (bitte auswählen)	
Kontaktinformationen: **Klimatische sp. z o.o.** Gryfińska 42, 70-772 Stettin biuro@climative.eu				Einstufige Heizleistung und keine Raumtemperaturregelung	NEIN
				Zwei oder mehr manuelle Stufen, keine Raumtemperaturregelung	NEIN
				Mit mechanischer Thermostat-Raumtemperaturregelung	NEIN
				Mit elektronischer Raumtemperaturregelung	Ja
Artikel	Symbol	Einheit	Wert	Elektronische Raumtemperaturregelung plus Tageszeitschaltuhr	NEIN
Wärmeleistung				Elektronische Raumtemperaturregelung plus Wochentimer	NEIN
Nennwärmeleistung	P_{Name}	kW	2.000	**Weitere Steuerungsmöglichkeiten (Mehrfachauswahl möglich)**	
Minimale Heizleistung	P_{Min}	kW	1.000	Raumtemperaturregelung mit Anwesenheitserkennung	NEIN
Maximale Dauerheizleistung	$P_{max,c}$	kW	2.000	Raumtemperaturregelung mit Fenster-offen-Erkennung	NEIN
Stromverbrauch				Option zur Distanzkontrolle	Ja
Im Aus-Modus	P_{aus}	IN	0.00	Adaptive Startsteuerung	NEIN
Im Standby-Modus	P_{jdm}	IN	0.37	Arbeitszeitbegrenzung	Ja
Im Leerlaufmodus	$P_{Leerlauf}$	IN	0.92	Schwarzer Glühbirnensensor	NEIN
Im Netzwerk-Standby	P_{Netz}	IN	0.91	Selbstlernfunktion	NEIN
Standby-Modus mit Anzeige von Informationen oder Status			NEIN	Regelgenauigkeit	NEIN
Saisonale Raumheizungs-Energieeffizienz im Aktivmodus	N_{Sohn}	%	91,5		

CZ

INSTRUKCE SLUŽBY

Zavedení
Bezpečnostní pravidla
Instalace a používání zařízení
Údržba a čištění
Wifi ovládání
Odstraňování problémů

Tento produkt je určen**pouze pro dobře izolované místnosti**nebo do**občasné použití**.

Bezpečnostní pravidla

Před použitím

Než začnete zařízení používat, musíte**přečtěte si pozorně celý návod k použití**.

Podmínky použití

Výrobek je určen pouze pro vnitřní použití.
Nevhodné pro osoby:
s fyzickými, smyslovými nebo duševními omezeními,

- bez zkušeností a znalostí v obsluze zařízení (včetně dětí),
- pokud jej nepoužívají pod dohledem osoby odpovědné za jejich bezpečnost.

Děti

Děti by měly být pod dohledem, aby bylo zajištěno, že si se spotřebičem nebudou hrát.
Zařízení mohou používat:

- děti od 8 let a více a osoby se zdravotním postižením, pokud jsou řádně poučeny a rozumí souvisejícím nebezpečím.
- Děti do 3 let se musí držet mimo dosah spotřebiče, pokud nejsou pod stálým dohledem.
- Děti ve věku 3 až 8 let mohou spotřebič zapínat a vypínat pouze tehdy, je-li instalován v pracovní poloze a jsou pod řádným dozorem a jsou poučeny.
- Děti ve věku od 3 do 8 let nesmějí spotřebič připojovat k elektrické síti, upravovat jeho nastavení, čistit jej nebo na něm provádět údržbu.

Výhrůžky

Varování: Některé části zařízení se mohou velmi zahřát a způsobit popáleniny – zvláště opatrní buďte v přítomnosti dětí a citlivých osob.

VAROVÁNÍ: Aby nedošlo k přehřátí, nezakrývejte radiátor.

- Nepoužívejte spotřebič v blízkosti vany, sprchy nebo bazénu.
- Radiátor nesmí být umístěn přímo pod elektrickou zásuvkou.
- **VAROVÁNÍ:**Spotřebič nepoužívejte v malých místnostech, kde jsou lidé, kteří nejsou schopni sami opustit místnost, pokud není zajištěn stálý dohled.

Servis a údržba

- Pokud je napájecí kabel poškozen, smí jej vyměnit pouze autorizované servisní středisko výrobce nebo kvalifikovaná osoba, aby se předešlo nebezpečí.
- Nedotýkejte se zástrčky mokrýma rukama.
- Do otvorů pro vstup a výstup vzduchu je zakázáno vkládat cizí předměty (například dřevěné nebo kovové tyče).
- V případě poruchy se obraťte na autorizovaný servis – zařízení sami nerozebírejte ani neopravujte.
- V blízkosti spotřebiče nestříkejte insekticidy nebo hořlavé látky.

- Vyvarujte se nasměrování proudu vzduchu ze spotřebiče přímo na malé děti po dlouhou dobu.
- Při odpojování napájení netahejte za kabel, ale vytáhněte zástrčku uchopením za její pouzdro.
- Ujistěte se, že je zástrčka napájecího kabelu čistá a zcela zasunutá do zásuvky.
- Pokud se během provozu objeví nepříjemný zápach nebo hluk, okamžitě zařízení vypněte a odpojte ze sítě.
- Neohýbejte ani nemačkejte napájecí kabel těžkými předměty.
- Když odcházíte z domu nebo zařízení delší dobu nepoužíváte, vypněte jej a odpojte ze zásuvky.
- Zařízení by mělo být připojeno pouze do kvalifikované elektrické zásuvky, která byla testována a splňuje technické požadavky.
- Zkontrolujte, zda napájecí napětí odpovídá údajům na typovém štítku zařízení – zejména při přemisťování zařízení.
- Neumisťujte zařízení do blízkosti hořlavých materiálů, jako jsou stěny nebo závěsy - mohlo by dojít k požáru.
- Na zařízení nepokládejte žádné předměty.
- Ohřívač nepoužívejte, pokud spadl nebo vykazuje viditelné známky poškození.
- Spotřebič používejte pouze na vodorovném a stabilním povrchu.

Varování před požárem

VAROVÁNÍ: Abyste snížili riziko požáru, umístěte výstup vzduchu alespoň 1 metr od knih, záclon nebo jiných hořlavých materiálů.

Upozornění na baterie (knoflíkové/mincové baterie)

- Baterii nepolykejte – může způsobit vážné chemické popáleniny.
- Zařízení obsahuje knoflíkovou/mincovou baterii, která při spolknutí nebo vložení do těla může během 2 hodin způsobit rozsáhlé vnitřní popáleniny a může mít za následek smrt.
- Nové a použité baterie uchovávejte mimo dosah dětí.
- Pokud se přihrádka na baterie nezavře správně, zařízení nepoužívejte a uchovávejte jej mimo dosah dětí.
- Pokud máte podezření, že došlo ke spolknutí baterie nebo jejímu umístění do těla, okamžitě kontaktujte lékaře.
- Baterie obsahují látky škodlivé pro životní prostředí – před likvidací je nutné je z přístroje vyjmout a bezpečně zlikvidovat.

Funkční vlastnosti

1. Vysoce kvalitní topné těleso PTC, které automaticky upravuje topný výkon.
2. Dvě úrovně topného výkonu – možnost regulace tepla:
   vysoký výkon: 2000 W,
   nízký výkon: 1000W
3. Automatické proudění vzduchu – jemné proudění vzduchu a rovnoměrné rozložení tepla.
4. Použití průtočného axiálního ventilátoru zajišťuje tichý chod.
5. Ochrana proti přehřátí – pro větší bezpečnost jsou použity termostaty a tepelné pojistky.
6. Vybaveno funkcí infračerveného dálkového ovládání. Vícehodinové nastavení času bez překrývání (1 hodina až 12 hodin).
7. Funkce oscilace hlavy – automatické proudění vzduchu v širokém rozsahu zleva doprava.
8. Bodový maticový displej pro zobrazení teploty.
9. Možnost nastavení cílové provozní teploty.
10. Vestavěná funkce WiFi (umožňuje dálkové ovládání zařízení pomocí aplikace „Tuya Smart“).

Prezentace produktu (obr. 1)

1. Přijímač signálu dálkového ovládání
2. Výstup vzduchu
3. Přední kryt
4. Plastová základna
5. Držák filtru
6. Prachový filtr
7. Horní kryt
8. Ovládací panel
9. Dekorativní fólie
10. Napájecí kabel
11. Uhlíkový spínač topení
12. Dálkové ovládání

Ovládací panel (obr. 2)

1. Zapnutí/vypnutí
2. Časovač vypnutí - zvýšení/snížení času
3. Nastavení úrovně topení
4. Rotace hlavy a funkce WiFi - zapnutí/vypnutí
5. Nastavení teploty - zvýšení/snížení
6. Funkce studeného vzduchu - zapnuto/vypnuto

Displej (obr. 3)

1. Úroveň topného výkonu - nízká
2. Stupeň topného výkonu - vysoký
3. Teplota
4. Mimo hodiny
5. Rotace hlavy - funkce Swing
6. Vysoká rychlost ventilátoru
7. Nízká rychlost ventilátoru
8. Funkce WiFi

Dálkové ovládání (obr. 4)

1. Zapnutí/vypnutí
2. Časovač vypnutí – přírůstek času
3. Časovač vypnutí - snížení času
4. Nastavení úrovně topení
5. Rotace hlavy a funkce WiFi - zapnutí/vypnutí
6. Nastavení teploty - zvýšení
7. Nastavení teploty - snížení
8. Funkce studeného vzduchu - zapnuto/vypnuto

Instalace a použití

1. Způsob instalace

1. Vyjměte zařízení z obalu, který obsahuje dvě položky:
   • 1 hlavní jednotka
   • 1 dálkový ovladač
2. Umístěte zařízení svisle na čistou pracovní desku.
   Stisknutím tlačítka napájení začněte pracovat, popř
   Vyjměte dálkové ovládání a zapněte spínač uhlíkového ohřívače, aby se zařízení spustilo.

Obsluha funkčního tlačítka

1. **Po připojení ke zdroji el**
   Zařízení vydá pípnutí a přejde do pohotovostního režimu.
   Na digitálním displeji se zobrazí: „— —“.
   Všechny ostatní funkce a indikátory jsou deaktivovány.
2. **Pohotovostní provoz**
   Stisknutí libovolného tlačítka (kromě tlačítka napájení obr. 2.1) nevyvolá žádnou odezvu.
   Dalším stisknutím tlačítka napájení (obr. 2.1) zařízení zapnete nebo vypnete.

2. Výchozí nastavení po zapnutí zařízení

1. PTC ohřívač: ON
   LED (obr. 3.1): svítí
   Keramický ohřívač PTC funguje (PTCL aktivní)
2. Pohyblivá hlava (oscilace): VYP. LED (obr. 3.5): nesvítí
3. Časovač (pracovní doba): nastavit na dobu neurčitou. LED (obr. 3.4): nesvítí
4. Teplota:
   Displej zobrazuje aktuální pokojovou teplotu
   Maticová obrazovka je zapnutá
5. Větrák:
   Oběžné kolo ventilátoru běží - proudění vzduchu je aktivní
6. Nastavená teplota:
   Zařízení automaticky nastaví teplotu na 25°C

Poznámka k funkci teploty
Funkce rozpoznání teploty nefunguje prvních 10 sekund po zapnutí zařízení. Před vyhodnocením okolní teploty potřebuje zařízení chvíli ke stabilizaci.
Stisknutím tlačítka můžete přímo přepínat mezi teplým (obr. 2.3) a studeným (obr. 2.6) režimem.
Po vypnutí teplého vzduchu běží ventilátor ještě 10 sekund, aby ochladil topná tělesa a zajistil bezpečnost.

3. Řízení topného výkonu (PTC)
V režimu zapnutí stiskněte tlačítko pro změnu režimu vytápění (obr. 2.3), abyste mohli procházet:
Režim nízké spotřeby:

- Funguje pouze PTCL (topení 1).
- LED (obr. 3.1): svítí

Režim vysokého výkonu:

- PTCL a PTCH (ohřívač 1 a ohřívač 2) fungují
- LED (obr. 3.2): svítí
- PTCH (topení 2) se spustí se zpožděním 10 sekund

POZOR! Výchozí rychlost vzduchu se liší v závislosti na výkonu:

- Vysoký topný výkon = střední úroveň proudění vzduchu
- Nízký topný výkon = nízký průtok vzduchu

4. Nastavení rychlosti ventilátoru
V režimu zapnutí stiskněte tlačítko pro nastavení průtoku vzduchu (obr. 2.6) pro přepínání mezi:

- Nízkorychlostní režim:
  LED (obr. 3.7): svítí
- Vysokorychlostní režim:
  LED (obr. 3.6): svítí

POZOR!Přepínání mezi režimem vytápění a chlazení
Při přepínání mezi režimem topení (obr. 2.3) a režimem studeného vzduchu (obr. 2.6) přístroj pracuje v režimu deaktivace jedné funkce a aktivace druhé:

- Když je topení (obr. 2.3) aktivní, funkce chlazení se automaticky zablokuje (obr. 2.6)
- Když je zapnutá funkce chlazení (obr. 2.6), PTC ohřívač nefunguje (obr. 2.3).

POZOR!Vytápění a chlazení nelze používat současně - přepnutím se deaktivuje jiná funkce.

5. Funkce oscilace hlavy
V režimu zapnutí stiskněte tlačítko (obr. 2.4) pro přepínání mezi:
Oscilace na:

- Hlava se začne otáčet
- LED (obr. 3.5): svítí

Oscilace vypnuta:

- Hlava se zastaví
- LED (obr. 3.5): nesvítí

Poznámka: PTC ohřev se automaticky vypne po dosažení teploty
Pokud je zařízení v režimu vytápění a pokojová teplota překročí nastavenou hodnotu, automaticky se objeví následující:

- Vypnutí ohřívače PTC
- Po 10 sekundách se vypne i ventilátor
- Během této doby nelze aktivovat funkci oscilace hlavy.

6. Nastavení funkce časovače (časové vypnutí)
V režimu napájení stiskněte tlačítko časovače (obr. 2.2) pro aktivaci funkce nastavení času:

- LED dioda (obr. 3.4) začne blikat (zapnuto/vypnuto každých 0,5 sekundy) pro zobrazení aktuálního stavu

V tomto okamžiku můžete použít tlačítka „+“ (obr. 2.3) a „–“ (obr. 2.6) k:

- Zvyšte nebo snižte hodnotu času
- Časovač lze nastavit od 0 do 12 hodin v krocích po 1 hodině

Další funkce:

- Číslo "0" se nezobrazuje s nulou na začátku (např. zobrazí pouze "1", nikoli "01")
- Přidržením tlačítek „+“. (obr. 2.3) nebo "–" (obr. 2.6) na více než 2 sekundy, hodnota času se bude měnit rychleji (každé 0,2 sekundy) -

displej se dynamicky aktualizuje

Zachování funkce časovače po vstupu do režimu nastavení

Po vstupu do režimu nastavení časovače se aktuální hodnota automaticky nezmění.

- Časovač se aktivuje a resetuje pouze při změně hodnoty pomocí tlačítek „+“ (obr. 2.3). nebo „–“ (obr. 2.6).

Automatický odchod z režimu nastavení

Pokud není po dobu 5 sekund stisknuto žádné tlačítko nebo pokud bylo stisknuto jakékoli jiné tlačítko než „+“. (obr. 2.3) a "–" (obr. 2.6),

- Digitální displej se okamžitě změní na zobrazení okolní teploty.

Chování časovače po nastavení

Pokud je nastavena jiná hodnota než 0,

- Časovač začne odpočítávat na pozadí (čas se nezobrazuje)
- Po dosažení 0 hodin se zařízení automaticky přepne do pohotovostního režimu

Pokud je nastavená hodnota 0,

- Časovač je neaktivní, zařízení pracuje v normálním režimu

Konec nastavení časovače

Po stisknutí tlačítka časovače (obr. 2.2):

- Proces nastavení je dokončen
- Zařízení se přepne na zobrazení aktuální teploty

7. Nastavení cílové teploty

Jak aktivuji funkci nastavení teploty?

V režimu zapnutého zařízení stiskněte tlačítko teploty (obr. 2.5) pro aktivaci funkce nastavení teploty:

- LED dioda (obr. 3.5) začne blikat - to znamená, že lze provést změny

Jak nastavit teplotu?

Pomocí tlačítek „+“ (obr. 2.3) a „–“ (obr. 2.6) můžete:

- Zvyšte nebo snižte hodnotu teploty
- Rozsah nastavení: 15°C až 35°C, kroky po 1°C

POZOR: Rozsah není smyčkový - nemůžete se vrátit z 35 °C zpět na 15 °C a naopak

Jak nastavení funguje

Po vstupu do režimu nastavení:

- Předchozí teplota se nezmění, dokud uživatel nezadá novou hodnotu pomocí tlačítek „+“ (obr. 2.3) nebo „–“ (obr. 2.6).

Nastavení teploty se zapamatuje a aktivuje se pouze tehdy, když:

- Uživatel znovu stiskne tlačítko teploty pro opuštění režimu nastavení

Chování zobrazení teploty

- Po 5 sekundách bez jakékoli operace nebo stisknutí jakéhokoli tlačítka kromě „+“ (obr. 2.3) a „–“ (obr. 2.6),

  Zařízení se automaticky přepne do režimu zobrazení okolní teploty

Speciální případy zobrazení teploty:

- Když je okolní teplota ≤ –10°C, na displeji se zobrazí: "LO"
- Když je okolní teplota > 40 °C, na displeji se zobrazí: „HI“

Funkce automatického řízení topení (PTC)

Prvních 10 sekund po spuštění, funkce vyhodnocení teploty**nefunguje**

Zařízení se stabilizuje, než začne analyzovat okolní teplotu

Po 10 sekundách práce:

Když okolní teplota překročí nastavenou hodnotu:

- PTC ohřívač je vypnutý
- Displej režimu vytápění zmizí
- Ventilátor se vypne po 10 sekundách zpoždění
- Funkce oscilace (pokud je povolena) je zastavena
- Ostatní indikátory (např. teplota, LED) zůstávají beze změny

Když teplota klesne o 1 °C pod nastavenou teplotu:

- Zařízení restartuje PTC, ventilátor a oscilaci (pokud byly dříve povoleny)
- Zobrazí se příslušný režim vytápění

Interaktivní zobrazení teploty a časovače

- Když jsou časovač a teplota

nastaveny současně:
Na displeji se střídavě zobrazuje čas a teplota časovače
Přepínání probíhá každých 30 sekund

- Když není časovač nastaven:
  Displej zobrazuje pouze pokojovou teplotu

8. Funkce průběžné paměti pro nastavení

Pokud je zařízení restartováno (nikoli poprvé),

- Stisknutím tlačítka napájení (obr. 2.1) v pohotovostním režimu se obnoví nastavení z doby před posledním vypnutím.
- Výjimkou je funkce časovače - ta se nepamatuje

POZOR: Pokud zařízení před vypnutím pracovalo vysokou rychlostí ohřevu,

- Po opětovném zapnutí běží nejprve 10 sekund na nízký převodový stupeň
- Dioda LED (obr. 3.2) pro vysoký převod se rozsvítí okamžitě, ale ke skutečnému přepnutí výkonu dojde až po těchto 10 sekundách.

9. Automatické stmívání displeje (noční režim)

Po 1 minutě nepřetržitého provozu v jednom režimu,

- Jas displeje automaticky klesne na 1/3 normální hodnoty
- Funkce je navržena tak, aby v noci snížila oslnění světla LED.

Když uživatel**stiskne libovolné tlačítko**nebo proveďte operaci:

- Jas**se automaticky vrátí na plnou hodnotu**

10. Funkce ochrany proti přehřátí - NTC senzor

Popis funkce NTC

NTC je teplotní čidlo, které hlídá zahřívání zařízení.

Když teplota detekovaná NTC překročí 55 °C, zařízení se v případě nouze okamžitě vypne a:

- Všechny LED zhasnou
- Časovač (časová funkce) je zastaven
- Kmitání hlavy se zastaví
- PTC topení přestane fungovat
- Ventilátor se vypne po 10 sekundách zpoždění

Podmínky restartu

Zařízení lze ručně zapnout pouze tehdy, když teplota v okolí NTC senzoru klesne pod 45°C

- Žádný automatický restart – nutný ruční zásah

Pokud je zařízení spuštěno a teplota je stále nad 45 °C:

- Systém se okamžitě opět vypne

Pokud je snímač NTC poškozen (přerušený obvod nebo zkrat):

- Zařízení se vůbec nespustí

Další bezpečnostní funkce - automatické vypnutí po 12 hodinách

Když zařízení pracuje bez nastaveného časovače, provozní doba se začne odpočítávat od posledního stisknutí tlačítka

- Po 12 hodinách nepřetržitého provozu se zařízení automaticky vypne

11. Funkce WiFi - konfigurace síťového připojení

Pokyny pro připojení k síti naleznete na adrese:

www.climative.eu

12. Další funkce

1) Funkce chlazení ventilátorem (tepelná bezpečnost)

Při aktivním PTC ohřívači musí fungovat i ventilátor – tím je zajištěno správné chlazení topných těles

Poté, co PTC přestane fungovat:

- Ventilátor běží ještě 10 sekund, než se úplně vypne

2) Funkce ochrany proti překlopení/vyklopení

Když se zařízení nakloní nebo nakloní, dojde k následujícímu:

Okamžitý výpadek proudu a úplné vypnutí zařízení

- Všechny indikátory LED zhasnou

Po správném umístění:

- Zařízení přejde do pohotovostního režimu a lze jej restartovat

Pomocí dálkového ovládání:

1. Otevřete kryt baterie na spodní straně dálkového ovladače (obr. 5) (stiskněte a podržte západku krytu a poté ji vytáhněte zpět).
2. Zkontrolujte polaritu baterie a vložte ji do správné polohy v krytu baterie (obr. 6).
3. Zasuňte kryt baterie zpět do dálkového ovladače

Opravy a údržba

Před čištěním, opravou nebo údržbou zařízení vypněte a odpojte od napájení.

K čištění krytu zařízení použijte vlhký hadřík (může být přidán jemný čisticí prostředek). Nepoužívejte benzín, vodu, rozpouštědla, žíraviny nebo jiné agresivní chemikálie. Je zakázáno umývat zařízení pod tekoucí vodou nebo ve sprše.

Znečištěný filtr snižuje účinnost ventilace, proto by se měl čistit alespoň jednou za dva měsíce.

Při čištění nepoužívejte chemikálie.

Filtr je nutné vyjmout v uvedeném pořadí (obr. 7).

Čištění filtru (obr. 7):

Namočte filtr na několik minut do čisticího roztoku, poté jej důkladně omyjte a osušte na slunci.

Znovu nainstalujte filtry ve správném pořadí a ujistěte se, že jsou správně nainstalovány.

Skladování

Pokud ventilátor nebudete delší dobu používat, řádně jej zabalte a uložte na bezpečném místě.

Technické parametry

Modelový produkt	THF-20SLB / TF 2000 - CoolHeat WiFi
Jmenovité napětí	220-240V~
Nominální frekvence	50 Hz
Jmenovitý výkon	2000 W
Úroveň hluku	≤ 55 dB
Vnější rozměry (d × š × v)	210 mm * 210 mm * 688 mm
Vhodné pracovní prostředí	Relativní vlhkost: méně než 85 % (při 25 ℃)

Ochrana životního prostředí

Toto označení znamená, že tento výrobek by neměl být v Evropské unii likvidován spolu s jiným domovním odpadem. Abyste předešli možnému poškození životního prostředí nebo lidského zdraví v důsledku nekontrolované likvidace odpadu, recyklujte jej zodpovědně – podpoříte tak udržitelné opětovné využití materiálových zdrojů.

Chcete-li vrátit použité zařízení, použijte dostupné sběrné systémy nebo kontaktujte svého prodejce.

ID modelu: **THF-2000 CoolHeat WiFi | THF-20SLB**				Položka	Hodnota
				Typ tepelného výkonu/regulace pokojové teploty (vyberte jednu)	
Kontaktní údaje: **Klimatická sp. z o.o.** Gryfińska 42, 70-772 Štětín biuro@climative.eu				Jednostupňový tepelný výkon a žádná regulace pokojové teploty	Žádný
				Dva nebo více manuálních stupňů, žádná regulace pokojové teploty	Žádný
				S mechanickým termostatem pro regulaci pokojové teploty	Žádný
				S elektronickou regulací teploty v místnosti	Ano
Položka	Symbol	Jednotka	Hodnota	Elektronická regulace pokojové teploty plus denní časovač	Žádný
Tepelný výkon				Elektronická regulace pokojové teploty plus týdenní časovač	Žádný
Jmenovitý tepelný výkon	$P_{jméno}$	kW	2.000	**Další možnosti ovládání (možnost vícenásobného výběru)**	
Minimální tepelný výkon	P_{min}	kW	1.000	Regulace pokojové teploty s detekcí přítomnosti	Žádný
Maximální trvalý tepelný výkon	$P_{max, c}$	kW	2.000	Regulace pokojové teploty s detekcí otevřeného okna	Žádný
Spotřeba energie				Možnost ovládání vzdálenosti	Ano
Ve vypnutém režimu	$P_{vypnuto}$	V	0.00	Adaptivní ovládání startu	Žádný
V pohotovostním režimu	P_{sb}	V	0.37	Omezení pracovní doby	Ano
V klidovém režimu	$P_{líný}$	V	0.92	Snímač černé žárovky	Žádný
V pohotovostním režimu sítě	$P_{síť}$	V	0.91	Funkce samoučení	Žádný
Pohotovostní režim se zobrazením informací nebo stavu			Žádný	Přesnost ovládání	Žádný
Sezónní energetická účinnost vytápění v aktivním režimu	N_{Syn}	%	91,5		

SVK

POKYNY SLUŽBY

Úvod
Bezpečnostné pravidlá
Inštalácia a používanie zariadenia
Údržba a čistenie
Wifi ovládanie
Riešenie problémov

Tento produkt je určený**len pre dobre izolované miestnosti**alebo do**príležitostné použitie**.

Bezpečnostné pravidlá

Pred použitím

Skôr ako začnete zariadenie používať, musíte**pozorne si prečítajte celý návod na obsluhu**.

Podmienky používania

Výrobok je určený len na vnútorné použitie.
Nevhodné pre osoby:
s fyzickými, zmyslovými alebo duševnými obmedzeniami,

- bez skúseností a znalostí s obsluhou zariadení (vrátane detí),
- pokiaľ ho nepoužívajú pod dohľadom osoby zodpovednej za ich bezpečnosť.

deti

Deti by mali byť pod dozorom, aby sa zabezpečilo, že sa so spotrebičom nebudú hrať.
Zariadenie môžu používať:

- deti vo veku od 8 rokov a staršie a osoby so zdravotným postihnutím, ak sú riadne poučené a rozumejú možným rizikám.
- Deti mladšie ako 3 roky sa musia držať mimo dosahu spotrebiča, pokiaľ nie sú pod stálym dohľadom.
- Deti vo veku 3 až 8 rokov smú spotrebič zapínať a vypínať iba vtedy, ak je nainštalovaný v pracovnej polohe a ak sú pod náležitým dozorom a sú poučené.
- Deti vo veku od 3 do 8 rokov nesmú pripájať spotrebič k elektrickej sieti, upravovať jeho nastavenia, čistiť ho alebo vykonávať na ňom údržbu.

Hrozby

Upozornenie: Niektoré časti prístroja sa môžu veľmi zohriať a spôsobiť popáleniny – zvlášť opatrný buďte v prítomnosti detí a citlivých osôb.

POZOR: Aby ste predišli prehriatiu, nezakrývajte radiátor.

- Spotrebič nepoužívajte v blízkosti vane, sprchy alebo bazéna.
- Radiátor nesmie byť umiestnený priamo pod elektrickú zásuvku.
- **POZOR:**Spotrebič nepoužívajte v malých miestnostiach, kde sú ľudia, ktorí nie sú schopní sami opustiť miestnosť, pokiaľ nie je zabezpečený neustály dozor.

Servis a údržba

- Ak je napájací kábel poškodený, smie ho vymeniť iba autorizované servisné stredisko výrobcu alebo kvalifikovaná osoba, aby sa predišlo nebezpečenstvu.
- Nedotýkajte sa zástrčky mokrými rukami.
- Do otvorov pre prívod a odvod vzduchu je zakázané vkladať cudzie predmety (napríklad drevené alebo kovové tyče).
- V prípade poruchy sa obráťte na autorizované servisné stredisko – zariadenie sami nerozoberajte ani neopravujte.

- V blízkosti spotrebiča nestriekajte insekticídy ani horľavé látky.
- Zabráňte nasmerovaniu prúdu vzduchu zo spotrebiča priamo na malé deti na dlhú dobu.
- Pri odpájaní napájania neťahajte za kábel, ale vytiahnite zástrčku držaním za jej puzdro.
- Uistite sa, že zástrčka napájacieho kábla je čistá a úplne zasunutá do zásuvky.
- Ak sa počas prevádzky vyskytne nepríjemný zápach alebo hluk, okamžite zariadenie vypnite a odpojte zo siete.
- Napájací kábel neohýbajte ani nestláčajte ťažkými predmetmi.
- Keď odídete z domu alebo nebudete zariadenie dlhší čas používať, vypnite ho a odpojte zo zásuvky.
- Zariadenie by malo byť pripojené iba do kvalifikovanej elektrickej zásuvky, ktorá bola testovaná a spĺňa technické požiadavky.
- Skontrolujte, či sa napájacie napätie zhoduje s údajmi na typovom štítku zariadenia – najmä pri premiestňovaní zariadenia.
- Neumiestňujte zariadenie do blízkosti horľavých materiálov, ako sú steny alebo závesy - môže to spôsobiť požiar.
- Na zariadenie neklaďte žiadne predmety.
- Ohrievač nepoužívajte, ak spadol alebo vykazuje viditeľné známky poškodenia.
- Spotrebič používajte iba na vodorovnom a stabilnom povrchu.

Výstraha pred požiarom

POZOR: Aby ste znížili riziko požiaru, umiestnite výstup vzduchu aspoň 1 meter od kníh, záclon alebo iných horľavých materiálov.

Upozornenie na batérie (gombíkové/mincové batérie)

- Batériu neprehĺtajte – môže spôsobiť vážne poleptanie.
- Zariadenie obsahuje gombíkovú/mincovú batériu, ktorá pri prehltnutí alebo vložení do tela môže do 2 hodín spôsobiť rozsiahle vnútorné popáleniny a môže mať za následok smrť.
- Nové a použité batérie uchovávajte mimo dosahu detí.
- Ak sa priehradka na batérie nezatvára správne, zariadenie nepoužívajte a uchovávajte ho mimo dosahu detí.
- Ak máte podozrenie, že batéria bola prehltnutá alebo umiestnená do tela, okamžite kontaktujte lekára.
- Batérie obsahujú látky škodlivé pre životné prostredie – pred likvidáciou ich treba zo zariadenia vybrať a bezpečne zlikvidovať.

Funkčné vlastnosti

1. Vysokokvalitné vykurovacie teleso PTC, ktoré automaticky upravuje vykurovací výkon.
2. Dve úrovne vykurovacieho výkonu – možnosť regulácie tepla:
   vysoký výkon: 2000 W,
   nízky výkon: 1000 W
3. Automatické prúdenie vzduchu – jemné prúdenie vzduchu a rovnomerné rozloženie tepla.
4. Použitie prietokového axiálneho ventilátora zaisťuje tichú prevádzku.
5. Ochrana proti prehriatiu – pre väčšiu bezpečnosť sú použité termostaty a tepelné poistky.
6. Vybavený funkciou infračerveného diaľkového ovládania. Viachodinové nastavenie času bez prekrývania (1 hodina až 12 hodín).
7. Funkcia oscilácie hlavy – automatické prúdenie vzduchu v širokom rozsahu zľava doprava.
8. Bodový maticový displej pre zobrazenie teploty.
9. Možnosť nastavenia cieľovej prevádzkovej teploty.
10. Zabudovaná funkcia WiFi (umožňuje diaľkové ovládanie zariadenia cez aplikáciu „Tuya Smart“).

Prezentácia produktu (obr. 1)

1. Prijímač signálu diaľkového ovládania
2. Výstup vzduchu
3. Predný kryt
4. Plastová základňa
5. Držiak filtra
6. Prachový filter
7. Vrchný kryt
8. Ovládací panel
9. Dekoratívna fólia
10. Napájací kábel
11. Uhlíkový spínač ohrievača
12. Diaľkové ovládanie

Ovládací panel (obr. 2)

1. Zapnutie/vypnutie
2. Časovač vypnutia - zvýšenie/zníženie času
3. Nastavenie úrovne vykurovania
4. Rotácia hlavy a funkcia WiFi - zapnutie/vypnutie
5. Nastavenie teploty - zvýšenie/zníženie
6. Funkcia studeného vzduchu - zapnutie/vypnutie

Displej (obr. 3)

1. Úroveň vykurovacieho výkonu - nízka
2. Úroveň vykurovacieho výkonu - vysoká
3. Teplota
4. Vypnuté hodiny
5. Rotácia hlavy - funkcia Swing
6. Vysoká rýchlosť ventilátora
7. Nízka rýchlosť ventilátora
8. Funkcia WiFi

Diaľkové ovládanie (obr. 4)

1. Zapnutie/vypnutie
2. Časovač vypnutia – prírastok času
3. Časovač vypnutia - skrátenie času
4. Nastavenie úrovne vykurovania
5. Rotácia hlavy a funkcia WiFi - zapnutie/vypnutie
6. Nastavenie teploty - zvýšenie
7. Nastavenie teploty - zníženie
8. Funkcia studeného vzduchu - zapnutie/vypnutie

Inštalácia a použitie

1. Spôsob inštalácie

1. Vyberte zariadenie z obalu, ktorý obsahuje dve položky:
   • 1 hlavná jednotka
   • 1 diaľkový ovládač
2. Umiestnite zariadenie zvisle na čistú dosku.
   Začnite pracovať stlačením tlačidla napájania, príp
   Odstráňte diaľkové ovládanie a zapnite vypínač uhlíkového ohrievača, aby ste spustili zariadenie.

Ovládanie funkčným tlačidlom

1. **Po pripojení k napájaciemu zdroju**
   Zariadenie vydá pípnutie a prejde do pohotovostného režimu.
   Na digitálnom displeji sa zobrazí: „— —“.
   Všetky ostatné funkcie a indikátory sú vypnuté.
2. **Pohotovostná prevádzka**
   Stlačenie akéhokoľvek tlačidla (okrem tlačidla napájania Obr. 2.1) nevyvolá žiadnu odozvu.
   Opätovným stlačením vypínača (obr. 2.1) zariadenie zapnete alebo vypnete.

2. Predvolené nastavenia po zapnutí zariadenia

1. PTC ohrievač: ON
   LED (obr. 3.1): svieti
   Keramický ohrievač PTC funguje (PTCL aktívny)
2. Pohyblivá hlava (oscilácia): VYP. LED (obr. 3.5): nesvieti
3. Časovač (pracovný čas): nastavený na neurčitý čas. LED (obr. 3.4): nesvieti
4. teplota:
   Displej zobrazuje aktuálnu teplotu v miestnosti
   Maticová obrazovka je zapnutá
5. ventilátor:
   Obežné koleso ventilátora beží

- prúdenie vzduchu je aktívne

6. Nastavená teplota:
   Zariadenie automaticky nastaví teplotu na 25°C

Poznámka k funkcii teploty

Funkcia rozpoznávania teploty nefunguje prvých 10 sekúnd po zapnutí zariadenia. Pred vyhodnotením okolitej teploty potrebuje zariadenie chvíľu na stabilizáciu.

Stlačením tlačidla môžete priamo prepínať medzi teplým (obr. 2.3) a studeným (obr. 2.6) režimom.

Po vypnutí teplého vzduchu ventilátor beží ešte 10 sekúnd, aby ochladil vykurovacie telesá a zaistil bezpečnosť.

3. Regulácia vykurovacieho výkonu (PTC)

V režime zapnutia stlačte tlačidlo zmeny režimu vykurovania (obr. 2.3), aby ste prešli cez:

Režim nízkej spotreby:

- Funguje iba PTCL (ohrievač 1).
- LED (obr. 3.1): svieti

Režim vysokého výkonu:

- PTCL a PTCH (ohrievač 1 a ohrievač 2) fungujú
- LED (obr. 3.2): svieti
- PTCH (ohrievač 2) sa spustí s oneskorením 10 sekúnd

POZOR! Predvolená rýchlosť vzduchu sa líši v závislosti od výkonu:

- Vysoký vykurovací výkon = stredná úroveň prúdenia vzduchu
- Nízky vykurovací výkon = nízky prietok vzduchu

4. Nastavenie rýchlosti ventilátora

V režime zapnutia stlačte tlačidlo nastavenia prietoku vzduchu (obr. 2.6), aby ste prepínali medzi:

- Režim nízkej rýchlosti:
  LED (obr. 3.7): svieti
- Vysokorýchlostný režim:
  LED (obr. 3.6): svieti

POZOR!Prepínanie medzi režimom vykurovania a chladenia

Pri prepínaní medzi režimom vykurovania (obr. 2.3) a režimom studeného vzduchu (obr. 2.6) zariadenie pracuje v režime vypnutia jednej funkcie a aktivácie druhej:

- Keď je kúrenie (obr. 2.3) aktívne, funkcia chladenia sa automaticky zablokuje (obr. 2.6)
- Keď je zapnutá funkcia chladenia (obr. 2.6), PTC ohrievač nefunguje (obr. 2.3).

POZOR!Kúrenie a chladenie nie je možné používať súčasne – spínaním sa deaktivuje iná funkcia.

5. Funkcia oscilácie hlavy

V režime zapnutia stlačte tlačidlo (obr. 2.4) na prepínanie medzi:

Oscilácia zapnutá:

- Hlava sa začne otáčať
- LED (obr. 3.5): svieti

Oscilácia vypnutá:

- Hlava sa zastaví
- LED (obr. 3.5): nesvieti

Poznámka: PTC ohrev sa automaticky vypne po dosiahnutí teploty

Ak je zariadenie v režime vykurovania a izbová teplota prekročí nastavenú hodnotu, automaticky nastane nasledovné:

- Vypnutie ohrievača PTC
- Po 10 sekundách sa vypne aj ventilátor
- Počas tejto doby nie je možné aktivovať funkciu oscilácie hlavy.

6. Nastavenie funkcie časovača (časové vypnutie)

V režime napájania stlačením tlačidla časovača (obr. 2.2) aktivujete funkciu nastavenia času:

- LED dióda (obr. 3.4) začne blikať (zapína/vypína každých 0,5 sekundy) a zobrazuje aktuálny stav

V tomto bode môžete použiť tlačidlá „+“ (obr. 2.3) a „–“ (obr. 2.6) na:

- Zvýšte alebo znížte hodnotu času
- Časovač je možné nastaviť od 0 do 12 hodín v krokoch po 1 hodine

Ďalšie funkcie:

- Číslo "0" sa nezobrazuje s nulou na začiatku (napr. zobrazí sa iba "1",

nie "01")

- Podržaním tlačidiel „+“. (obr. 2.3) alebo "–" (obr. 2.6) na viac ako 2 sekundy, hodnota času sa bude meniť rýchlejšie (každých 0,2 sekundy) - displej sa dynamicky aktualizuje

Zachovanie funkcie časovača po vstupe do režimu nastavenia

Po vstupe do režimu nastavenia časovača sa aktuálna hodnota automaticky nezmení.

- Časovač sa aktivuje a vynuluje iba vtedy, keď sa hodnota zmení pomocou tlačidiel „+“ (obr. 2.3). alebo „–“ (obr. 2.6).

Automatický odchod z režimu nastavenia

Ak počas 5 sekúnd nestlačíte žiadne tlačidlo alebo ak stlačíte iné tlačidlo ako „+“. (obr. 2.3) a "–" (obr. 2.6),

- Digitálny displej sa okamžite zmení na zobrazenie okolitej teploty.

Správanie časovača po nastavení

Ak je nastavená iná hodnota ako 0,

- Časovač začne odpočítavať na pozadí (čas sa nezobrazuje)
- Po dosiahnutí 0 hodín sa zariadenie automaticky prepne do pohotovostného režimu

Ak je nastavená hodnota 0,

- Časovač je neaktívny, zariadenie pracuje v normálnom režime

Koniec nastavenia časovača

Po stlačení tlačidla časovača (obr. 2.2):

- Proces nastavenia je dokončený
- Zariadenie sa prepne na zobrazovanie aktuálnej teploty

7. Nastavenie cieľovej teploty

Ako aktivujem funkciu nastavenia teploty?

V režime zapnutia zariadenia stlačte tlačidlo teploty (obr. 2.5), aby ste aktivovali funkciu nastavenia teploty:

- LED dióda (obr. 3.5) začne blikať - to znamená, že je možné vykonať zmeny

Ako nastaviť teplotu?

Pomocou tlačidiel „+“ (obr. 2.3) a „–“ (obr. 2.6) môžete:

- Zvýšte alebo znížte hodnotu teploty
- Rozsah nastavenia: 15°C až 35°C, kroky po 1°C

POZOR: Rozsah nie je slučkový - nemôžete prejsť z 35 °C späť na 15 °C a naopak

Ako funguje nastavenie

Po vstupe do režimu nastavení:

- Predchádzajúca teplota sa nezmení, kým užívateľ nezadá novú hodnotu pomocou tlačidiel „+“ (obr. 2.3) alebo „–“ (obr. 2.6).

Nastavenie teploty sa zapamätá a aktivuje sa iba vtedy, keď:

- Používateľ opäť stlačí tlačidlo teploty, aby opustil režim nastavenia

Správanie zobrazenia teploty

- Po 5 sekundách bez akejkoľvek operácie alebo stlačenia akéhokoľvek tlačidla okrem „+“ (obr. 2.3) a „–“ (obr. 2.6),
  - Zariadenie sa automaticky prepne do režimu zobrazenia okolitej teploty

Špeciálne prípady zobrazenia teploty:

- Keď je okolitá teplota ≤ –10°C, na displeji sa zobrazí: „LO“
- Keď je okolitá teplota > 40 °C, na displeji sa zobrazí: „HI“

Funkcia automatického ovládania vykurovania (PTC)

Prvých 10 sekúnd po spustení, funkcia vyhodnocovania teploty**nefunguje**

Zariadenie sa stabilizuje skôr, ako začne analyzovať teplotu okolia

Po 10 sekundách práce:

Keď okolitá teplota prekročí nastavenú hodnotu:

- PTC ohrievač je vypnutý
- Zobrazenie režimu vykurovania zmizne
- Ventilátor sa vypne po 10 sekundách oneskorenia
- Funkcia oscilácie (ak je povolená) je zastavená
- Ostatné indikátory (napr. teplota,

LED) zostávajú nezmenené

Keď teplota klesne o 1 °C pod nastavenú teplotu:

- Zariadenie reštartuje PTC, ventilátor a osciláciu (ak boli predtým povolené)
- Zobrazí sa príslušný režim vykurovania

Interaktívny displej teploty a časovača

- Keď sú časovač a teplota nastavené súčasne:
  - Na displeji sa striedavo zobrazuje čas a teplota časovača
  - K prepínaniu dochádza každých 30 sekúnd
- Keď nie je nastavený časovač:
  - Displej zobrazuje iba izbovú teplotu

8. Funkcia nepretržitej pamäte pre nastavenia

Ak sa zariadenie reštartuje (nie prvýkrát),

- Stlačením vypínača (obr. 2.1) v pohotovostnom režime sa obnovia nastavenia z doby pred posledným vypnutím.
- Výnimkou je funkcia časovača – tá sa nepamätá

POZOR: Ak zariadenie pred vypnutím pracovalo pri vysokej rýchlosti ohrevu,

- Po opätovnom zapnutí najskôr beží 10 sekúnd na nízky prevodový stupeň
- LED (obr. 3.2) pre vysoký prevodový stupeň sa rozsvieti okamžite, ale k skutočnému prepnutiu výkonu dôjde až po týchto 10 sekundách.

9. Automatické stmievanie displeja (nočný režim)

Po 1 minúte nepretržitej prevádzky v jednom režime,

- Jas displeja automaticky klesne na 1/3 normálnej hodnoty
- Funkcia je navrhnutá tak, aby znížila oslnenie svetla LED v noci.

Keď používateľ**stlačí ľubovoľné tlačidlo**alebo vykonajte operáciu:

- Jas**sa automaticky vráti na plnú hodnotu**

10. Funkcia ochrany proti prehriatiu - NTC snímač

Popis funkcie NTC

NTC je teplotný senzor, ktorý monitoruje zahrievanie zariadenia.

Keď teplota zistená NTC presiahne 55 °C, zariadenie sa v prípade núdze okamžite vypne a:

- Všetky LED zhasnú
- Časovač (časová funkcia) je zastavený
- Kmitanie hlavy sa zastaví
- PTC ohrievač prestane fungovať
- Ventilátor sa vypne po 10 sekundách oneskorenia

Podmienky reštartu

Zariadenie je možné manuálne zapnúť až vtedy, keď teplota v okolí NTC snímača klesne pod 45°C

- Žiadny automatický reštart - nutný manuálny zásah

Ak je zariadenie spustené a teplota je stále nad 45 °C:

- Systém sa okamžite opäť vypne

Ak je snímač NTC poškodený (prerušený obvod alebo skrat):

- Zariadenie sa vôbec nespustí

Dodatočná bezpečnostná funkcia - automatické vypnutie po 12 hodinách

Keď zariadenie pracuje bez nastaveného časovača, prevádzkový čas sa začne odpočítavať od posledného stlačenia tlačidla

- Po 12 hodinách nepretržitej prevádzky sa zariadenie automaticky vypne

11. Funkcia WiFi - konfigurácia sieťového pripojenia

Pokyny na pripojenie k sieti nájdete na adrese:

www.climative.eu

12. Ďalšie funkcie

1) Funkcia chladenia ventilátorom (tepelná bezpečnosť)

Pri aktívnom PTC ohrievači musí fungovať aj ventilátor – to zabezpečuje správne chladenie vykurovacích telies

Keď PTC prestane fungovať:

- Ventilátor beží ešte 10 sekúnd, kým sa úplne vypne

2) Ochranná funkcia proti prevráteniu/vyklopeniu

Keď sa zariadenie nakloní alebo nakloní, dôjde k nasledovnému:

Okamžitý výpadok prúdu a úplné vypnutie zariadenia

- Všetky LED indikátory zhasnú

Po správnom umiestnení:

- Zariadenie prejde do pohotovostného režimu a možno ho reštartovať

Pomocou diaľkového ovládača:

1. Otvorte kryt batérie na spodnej strane diaľkového ovládača (obr. 5) (stlačte a podržte západku krytu a potom ju potiahnite späť).
2. Skontrolujte polaritu batérie a vložte ju do správnej polohy v kryte batérie (obr. 6).
3. Zasuňte kryt batérie späť do diaľkového ovládača

Oprava a údržba

Pred čistením, opravou alebo údržbou zariadenia ho vypnite a odpojte od napájania.

Na čistenie krytu zariadenia použite vlhkú handričku (môžete pridať jemný čistiaci prostriedok). Nepoužívajte benzín, vodu, rozpúšťadlá, žieraviny ani iné agresívne chemikálie. Je zakázané umývať zariadenie pod tečúcou vodou alebo v sprche.

Znečistený filter znižuje účinnosť vetrania, preto by sa mal čistiť aspoň raz za dva mesiace.

Pri čistení nepoužívajte chemikálie.

Filter je potrebné odstrániť v uvedenom poradí (obr. 7).

Čistenie filtra (obr. 7):

Filter namočte na niekoľko minút do čistiaceho roztoku, potom ho dôkladne umyte a vysušte na slnku.

Znova nainštalujte filtre v správnom poradí a uistite sa, že sú nainštalované správne.

Skladovanie

Ak ventilátor nebudete dlhší čas používať, riadne ho zabaľte a uložte na bezpečnom mieste.

Technické parametre

Modelový produkt	THF-20SLB / TF 2000 - CoolHeat WiFi
Menovité napätie	220-240V~
Nominálna frekvencia	50 Hz
Menovitý výkon	2000 W
Úroveň hluku	≤ 55 dB
Vonkajšie rozmery (D × Š × V)	210 mm * 210 mm * 688 mm
Vhodné pracovné prostredie	Relatívna vlhkosť: menej ako 85 % (pri 25 °C)

Ochrana životného prostredia

Toto označenie znamená, že tento výrobok by sa nemal likvidovať spolu s ostatným domovým odpadom v Európskej únii. Aby ste predišli možnému poškodeniu životného prostredia alebo ľudského zdravia v dôsledku nekontrolovanej likvidácie odpadu, recyklujte ho zodpovedne – podporíte tak udržateľné opätovné využitie materiálových zdrojov.

Ak chcete vrátiť použité zariadenie, použite dostupné zberné systémy alebo kontaktujte svojho predajcu.

ID modelu: **THF-2000 CoolHeat WiFi | THF-20SLB**				Položka	Hodnota
				Typ tepelného výkonu/regulácia izbovej teploty (vyberte jeden)	
Kontaktné údaje: **Klimatické sp. z o.o.** Gryfińska 42, 70-772 Štetín biuro@climative.eu				Jednostupňový tepelný výkon a žiadna regulácia izbovej teploty	Nie
				Dva alebo viac manuálnych stupňov, žiadna regulácia izbovej teploty	Nie
				S mechanickým termostatom na reguláciu izbovej teploty	Nie
				S elektronickou reguláciou teploty v miestnosti	áno
Položka	Symbol	Jednotka	Hodnota	Elektronické ovládanie izbovej teploty plus denný časovač	Nie
Tepelný výkon				Elektronické ovládanie izbovej teploty plus týždenný časovač	Nie
Nominálny tepelný výkon	P_{meno}	kW	2 000	**Ďalšie možnosti ovládania (možnosť viacerých výberov)**	
Minimálny tepelný výkon	P_{min}	kW	1 200	Regulácia teploty v miestnosti s detekciou prítomnosti	Nie
Maximálny trvalý tepelný výkon	$P_{max, c}$	kW	2 000	Regulácia teploty v miestnosti s detekciou otvoreného okna	Nie
Spotreba energie				Možnosť ovládania vzdialenosti	áno
Vo vypnutom režime	$P_{vypnuté}$	IN	0.00	Adaptívne ovládanie štartu	Nie
V pohotovostnom režime	P_{sb}	IN	0.37	Obmedzenie pracovného času	áno
V kľudovom režime	$P_{nečinný}$	IN	0.92	Čierny snímač žiarovky	Nie
V pohotovostnom režime siete	P_{net}	IN	0.91	Funkcia samoučenia	Nie
Pohotovostný režim so zobrazením informácií alebo stavu			Nie	Presnosť ovládania	Nie
Sezónna energetická účinnosť vykurovania v aktívnom režime	$N_{S, on}$	%	91,5		

HU

UTASÍTÁS SZOLGÁLTATÁSOK

Bevezetés
Biztonsági szabályok
A készülék telepítése és használata
Karbantartás és tisztítás
Wifi vezérlés
Hibaelhárítás

Ez a termék célja**csak jól szigetelt helyiségekhez**vagy ahhoz**alkalmi használat**.

Biztonsági szabályok

Használat előtt

Mielőtt elkezdené használni a készüléket, el kell végeznie**figyelmesen olvassa el a teljes használati útmutatót**.

Felhasználási feltételek

A termék kizárólag belső használatra készült.
Személyek általi használatra nem alkalmas:
fizikai, érzékszervi vagy mentális korlátokkal,

- az eszközök kezelésében szerzett tapasztalat és tudás nélkül (beleértve a gyermekeket is),
- kivéve, ha a biztonságukért felelős személy felügyelete alatt használják.

Gyerekek

A gyermekeket felügyelni kell, hogy ne játsszanak a készülékkel.
A készülék használható:

- 8 évesnél idősebb gyermekek és fogyatékkal élők, ha megfelelő oktatásban részesülnek, és megértik az ezzel járó veszélyeket.
- A 3 év alatti gyermekeket távol kell tartani a készüléktől, kivéve, ha állandó felügyelet alatt állnak.
- 3 és 8 év közötti gyermekek csak akkor kapcsolhatják be és ki a készüléket, ha az üzemi helyzetbe van szerelve, és megfelelő felügyelettel és oktatással rendelkeznek.
- 3 és 8 év közötti gyermekek nem csatlakoztathatják a készüléket az elektromos hálózathoz, nem módosíthatják a beállításait, nem tisztíthatják vagy nem végezhetnek rajta karbantartást.

Fenyegetések

Figyelmeztetés: A készülék egyes részei nagyon felforrósodhatnak és égési sérüléseket okozhatnak – legyen különösen óvatos, ha gyermekek vagy érzékeny személyek tartózkodnak a közelben.

FIGYELMEZTETÉS:A túlmelegedés elkerülése érdekében ne takarja le a radiátort.

- Ne használja a készüléket fürdőkád, zuhanyzó vagy úszómedence közelében.
- A radiátort nem szabad közvetlenül elektromos aljzat alá helyezni.
- **FIGYELMEZTETÉS:**Ne használja a készüléket olyan kis helyiségekben, ahol olyan emberek tartózkodnak, akik nem képesek önállóan elhagyni a helyiséget, kivéve, ha állandó felügyeletet biztosítanak.

Szerviz és karbantartás

- Ha a tápkábel megsérült, azt a veszély elkerülése érdekében csak a gyártó felhatalmazott szervizközpontja vagy szakképzett személy cserélheti ki.
- Ne érintse meg a csatlakozódugót nedves kézzel.
- Tilos idegen tárgyakat (pl. fa- vagy fémpálcát) a levegő bemeneti és kimeneti nyílásaiba helyezni.
- Meghibásodás esetén forduljon egy hivatalos szervizközponthoz – ne

szerelje szét vagy javítsa meg a készüléket saját maga.

- Ne permetezzen rovarirtó szereket vagy gyúlékony anyagokat a készülék közelébe.
- Kerülje el, hogy a készülék levegőáramlását hosszú ideig közvetlenül kisgyermekekre irányítsa.
- A tápfeszültség leválasztásakor ne a vezetéket húzza, hanem a házánál fogva húzza ki a csatlakozót.
- Győződjön meg arról, hogy a tápkábel csatlakozója tiszta és teljesen be van dugva a konnektorba.
- Ha kellemetlen szag vagy zaj lép fel működés közben, azonnal kapcsolja ki a készüléket és húzza ki a konnektorból.
- Ne hajlítsa meg vagy ne nyomja össze a tápkábelt nehéz tárgyakkal.
- Ha elhagyja otthonát, vagy hosszabb ideig nem használja a készüléket, kapcsolja ki és húzza ki a konnektorból.
- A készüléket csak minősített, bevizsgált és a műszaki követelményeknek megfelelő elektromos aljzathoz szabad csatlakoztatni.
- Ellenőrizze, hogy a tápfeszültség megegyezik-e a készülék adattábláján szereplő adatokkal – különösen a készülék mozgatásakor.
- Ne helyezze a készüléket gyúlékony anyagok, például falak vagy függönyök közelébe – ez tüzet okozhat.
- Ne helyezzen semmilyen tárgyat a készülékre.
- Ne használja a fűtőberendezést, ha leejtették, vagy látható sérülések láthatók rajta.
- A készüléket csak vízszintes és stabil felületen használja.

Tűzjelzés

FIGYELMEZTETÉS: A tűzveszély csökkentése érdekében tartsa a levegőkimenetet legalább 1 méter távolságra könyvektől, függönyöktől vagy más gyúlékony anyagoktól.

Elemfigyelmeztetés (gomb-/érmeelemek)

- Ne nyelje le az akkumulátort – súlyos kémiai égési sérüléseket okozhat.
- A készülék gomb/érmeelemet tartalmaz, amely lenyelés vagy testbe helyezés esetén 2 órán belül kiterjedt belső égési sérüléseket okozhat, és akár halált is okozhat.
- Az új és a használt elemeket tartsa távol a gyermekektől.
- Ha az elemtartó nem zár megfelelően, ne használja a készüléket, és tartsa gyermekektől távol.
- Ha azt gyanítja, hogy egy elemet lenyeltek vagy a testbe helyeztek, azonnal forduljon orvoshoz.
- Az akkumulátorok környezetre káros anyagokat tartalmaznak – ártalmatlanítás előtt el kell távolítani a készülékből, és biztonságosan ártalmatlanítani kell.

Funkcionális jellemzők

1. Kiváló minőségű PTC fűtőelem, amely automatikusan beállítja a fűtési teljesítményt.
2. Kétféle fűtési teljesítmény – hőszabályozás lehetséges:
   nagy teljesítmény: 2000 W,
   kis teljesítmény: 1000 W
3. Automatikus légáramlás – finom légáramlás és egyenletes hőeloszlás.
4. Az áteresztő axiális ventilátor használata csendes működést biztosít.
5. Túlmelegedés elleni védelem – a nagyobb biztonság érdekében termosztátokat és hőbiztosítékokat használnak.
6. Infravörös távirányító funkcióval felszerelt.
   Többórás időbeállítások átfedés nélkül (1 órától 12 óráig).
7. Fejlengés funkció – automatikus légáramlás széles tartományban balról jobbra.

8. Pontmátrix kijelző a hőmérséklet megjelenítéséhez.
9. Lehetőség a cél üzemi hőmérséklet beállítására.
10. Beépített WiFi funkció (lehetővé teszi a készülék távvezérlését a „Tuya Smart" alkalmazáson keresztül).

Termékbemutató (1. ábra)

1. Távirányító jelvevő
2. Levegő kimenet
3. Elülső borító
4. Műanyag alap
5. Szűrőtartó
6. Porszűrő
7. Felső borító
8. Vezérlőpult
9. Dekoratív fólia
10. Tápkábel
11. Szénfűtő kapcsoló
12. Távirányító

Kezelőpanel (2. ábra)

1. Be/ki
2. Kikapcsolási időzítő - az idő növelése/csökkentése
3. Fűtési fokozat beállítása
4. Fejforgatás és WiFi funkció - be/ki
5. Hőmérséklet beállítása - növelés/csökkentés
6. Hideg levegő funkció - be/ki

Kijelző (3. ábra)

1. Fűtési teljesítményszint - alacsony
2. Fűtési teljesítményszint - magas
3. Hőmérséklet
4. Szabadidő
5. Fejforgatás - Lengés funkció
6. Magas ventilátor fordulatszám
7. Alacsony ventilátor fordulatszám
8. WiFi funkció

Távirányító (4. ábra)

1. Be/ki
2. Kikapcsolási időzítő – Időnövekedés
3. Kikapcsolási időzítő - időcsökkentés
4. Fűtési fokozat beállítása
5. Fejforgatás és WiFi funkció - be/ki
6. Hőmérséklet beállítása - növelése
7. Hőmérséklet beállítása - csökkentése
8. Hideg levegő funkció - be/ki

Telepítés és használat

1. Telepítési mód

1. Vegye ki a készüléket a csomagolásból, amely két elemet tartalmaz:
   • 1 fő egység
   • 1 távirányító
2. Helyezze a készüléket függőlegesen egy tiszta munkalapra.
   Nyomja meg a bekapcsoló gombot a munka megkezdéséhez, vagy
   Távolítsa el a távirányítót, és kapcsolja be a szénfűtő kapcsolót a készülék elindításához.

Funkció gomb működés

1. **Az áramforráshoz való csatlakoztatás után**
   A készülék hangjelzést ad, és készenléti üzemmódba lép.
   A digitális kijelzőn megjelenik: "__ __".
   Minden egyéb funkció és jelző le van tiltva.
2. **Készenléti üzemmód**
   Bármelyik gomb megnyomása (a bekapcsológomb kivételével 2.1. ábra) nem ad választ.
   Nyomja meg ismét a bekapcsológombot (2.1. ábra) a készülék be- vagy kikapcsolásához.

2. Alapértelmezett beállítások a készülék bekapcsolása után

1. PTC fűtés: BE
   LED (3.1. ábra): világít
   A PTC kerámia fűtőelem működik (PTCL aktív)
2. Mozgó fej (oszcilláció): KI. LED (3.5. ábra): nem világít
3. Időzítő (munkaidő): határozatlan

időre állítva. LED (3.4. ábra): nem világít

4. Hőmérséklet:
   A kijelző az aktuális szobahőmérsékletet mutatja
   A mátrix képernyő be van kapcsolva
5. Ventilátor:
   A ventilátor járókerék működik - a légáramlás aktív
6. Beállított hőmérséklet:
   A készülék automatikusan beállítja a hőmérsékletet 25°C-ra

Megjegyzés a hőmérséklet funkcióhoz

A hőmérséklet-felismerő funkció nem működik a készülék bekapcsolását követő első 10 másodpercben. A készüléknek szüksége van egy pillanatra, hogy stabilizálódjon, mielőtt felmérné a környezeti hőmérsékletet.

A gomb megnyomásával közvetlenül válthat a meleg (2.3. ábra) és a hideg (2.6. ábra) üzemmódok között.

A meleg levegő kikapcsolása után a ventilátor 10 másodpercig tovább működik, hogy lehűtse a fűtőelemeket és biztosítsa a biztonságot.

3. Fűtési teljesítmény szabályozás (PTC)

Bekapcsolási módban nyomja meg a fűtési mód váltó gombot (2.3. ábra) a következő lépések közötti váltáshoz:

Alacsony fogyasztású üzemmód:

- Csak a PTCL (fűtő 1) működik
- LED (3.1. ábra): világít

Nagy teljesítményű üzemmód:

- A PTCL és a PTCH (fűtő 1 és fűtő 2) működik
- LED (3.2. ábra): világít
- A PTCH (2. fűtés) 10 másodperces késleltetéssel indul

FIGYELEM! Az alapértelmezett légsebesség a teljesítménytől függően változik:

- Nagy fűtési teljesítmény = közepes légáramlási szint
- Alacsony fűtési teljesítmény = alacsony légáramlási sebesség

4. Ventilátor fordulatszám beállítása

Bekapcsolási módban nyomja meg a légáramlás beállító gombot (2.6. ábra), hogy váltson a következők között:

- Alacsony sebességű üzemmód:
  LED (3.7. ábra): világít
- Nagy sebességű üzemmód:
  LED (3.6. ábra): világít

FIGYELEM!Váltás a fűtés és a hűtés üzemmód között

Fűtési mód (2.3. ábra) és hideglevegős üzemmód (2.6. ábra) közötti váltáskor a készülék az egyik funkció kikapcsolása, míg a másik aktiválása üzemmódban működik:

- Ha a fűtés (2.3. ábra) aktív, a hűtési funkció automatikusan blokkol (2.6. ábra)
- Ha a hűtés funkció be van kapcsolva (2.6. ábra), a PTC fűtőelem nem működik (2.3. ábra).

FIGYELEM!A fűtés és a hűtés nem használható egyszerre - a kapcsolás kikapcsolja a másik funkciót.

5. Fejlengés funkció

Bekapcsolási módban nyomja meg a gombot (2.4. ábra) az alábbiak közötti váltáshoz:

Oszcilláció bekapcsolva:

- A fej forogni kezd
- LED (3.5. ábra): világít

Oszcilláció kikapcsolva:

- A fej megáll
- LED (3.5. ábra): nem világít

Megjegyzés: A PTC fűtés automatikusan kikapcsol, ha eléri a hőmérsékletet

Ha a készülék fűtés üzemmódban van, és a helyiség hőmérséklete meghaladja a beállított értéket, automatikusan a következő történik:

- PTC fűtés leállítás
- 10 másodperc elteltével a ventilátor is kikapcsol
- Ez idő alatt a fejlengés funkció nem aktiválható.

6. Az időzítő funkció beállítása (időzített kikapcsolva)

Energiagazdálkodási módban nyomja meg az

időzítő gombot (2.2. ábra) az időbeállítás funkció aktiválásához:

- A LED (3.4. ábra) villogni kezd (0,5 másodpercenként be/ki), hogy az aktuális állapotot mutatja

Ezen a ponton a „+" (2.3. ábra) és a „–" (2.6. ábra) gombokkal:

- Növelje vagy csökkentse az időértéket
- Az időzítő 0 és 12 óra között állítható be, 1 órás lépésekben

További jellemzők:

- A "0" szám nem jelenik meg kezdő nullával (például csak "1" jelenik meg, nem "01")
- Tartsa lenyomva a "+" gombokat (2.3. ábra) vagy "–" (2.6. ábra) 2 másodpercnél hosszabb ideig, az időérték gyorsabban változik (0,2 másodpercenként) - a kijelző dinamikusan frissül

Az időzítő funkció fenntartása a beállítási módba lépés után

Az időzítő beállítási módba való belépés után az aktuális érték nem változik automatikusan.

- Az időzítő csak akkor aktiválódik és nullázódik, ha az értéket a "+" gombokkal módosítják (2.3. ábra). vagy "–" (2.6. ábra).

Automatikus kilépés a beállítási módból

Ha 5 másodpercig nem nyomnak meg gombot, vagy ha a „+"-on kívül bármely más gombot megnyomnak (2.3. ábra) és "–" (2.6. ábra),

- A digitális kijelző azonnal átvált a környezeti hőmérséklet megjelenítésére.

Az időzítő viselkedése beállítása után

Ha 0-tól eltérő érték van beállítva,

- Az időzítő elkezdi a visszaszámlálást a háttérben (az idő nem jelenik meg)
- A 0 óra elérésekor a készülék automatikusan készenléti üzemmódba kapcsol

Ha a beállított érték 0,

- Az időzítő inaktív, a készülék normál üzemmódban működik

Az időzítő vége beállítása

Az időzítő gomb megnyomása után (2.2. ábra):

- A beállítási folyamat befejeződött
- A készülék átvált az aktuális hőmérséklet kijelzésére

7. A célhőmérséklet beállítása

Hogyan aktiválhatom a hőmérséklet-beállítás funkciót?

A készülék bekapcsolt üzemmódjában nyomja meg a hőmérséklet gombot (2.5. ábra) a hőmérséklet beállítási funkció aktiválásához:

- A LED (3.5. ábra) villogni kezd - ez azt jelenti, hogy változtatásokat lehet végrehajtani

Hogyan állítsuk be a hőmérsékletet?

A „+" (2.3. ábra) és „–" (2.6. ábra) gombokkal:

- Növelje vagy csökkentse a hőmérséklet értékét
- Beállítási tartomány: 15°C és 35°C között, 1°C-os lépésekben

FIGYELEM:A tartomány nem hurok - 35 °C-ról nem lehet visszalépni 15 °C-ra és fordítva

Hogyan működik a beállítás

A beállítások módba lépés után:

- Az előző hőmérséklet mindaddig nem változik, amíg a felhasználó a „+" (2.3. ábra) vagy a „–" (2.6. ábra) gombokkal új értéket ad meg

A hőmérséklet-beállítás emlékszik, és csak akkor aktiválódik, ha:

- A felhasználó ismét megnyomja a hőmérséklet gombot, hogy kilépjen a beállítási módból

A hőmérséklet kijelzésének viselkedése

- 5 másodperc elteltével minden művelet nélkül, vagy a „+" (2.3. ábra) és a „–" (2.6. ábra) kivételével bármely gomb megnyomása,
  - A készülék automatikusan környezeti hőmérséklet kijelzési módba kapcsol

A hőmérséklet kijelzés speciális esetei:

- Ha a környezeti hőmérséklet ≤ –

10°C, a kijelzőn ez látható: "LO"
- Ha a környezeti hőmérséklet > 40°C, a kijelzőn a következő látható: "HI"

Automatikus fűtésszabályozó funkció (PTC)

Az indítás utáni első 10 másodpercben, hőmérséklet kiértékelő funkció**nem működik**
A készülék stabilizálódik, mielőtt elkezdi elemezni a környezeti hőmérsékletet

10 másodpercnyi munka után:
Ha a környezeti hőmérséklet meghaladja a beállított értéket:
- A PTC fűtés ki van kapcsolva
- A fűtési mód kijelzése eltűnik
- A ventilátor 10 másodperces késleltetés után kikapcsol
- Az oszcillációs funkció (ha engedélyezve van) leáll
- A többi indikátor (pl. hőmérséklet, LED) változatlan marad

Ha a hőmérséklet 1°C-kal a beállított hőmérséklet alá esik:
- A készülék újraindítja a PTC-t, a ventilátort és az oszcillációt (ha korábban engedélyezve volt)
- Megjelenik a megfelelő fűtési mód

Interaktív hőmérséklet és időzítő kijelző
- Ha az időzítőt és a hőmérsékletet egyszerre állítja be:
  - A kijelző felváltva mutatja az időzítő időt és a hőmérsékletet
  - A kapcsolás 30 másodpercenként történik
- Ha az időzítő nincs beállítva:
  - A kijelző csak a szobahőmérsékletet mutatja

8. Folyamatos memória funkció a beállításokhoz

Ha az eszközt újraindítják (nem először),
- A bekapcsológomb (2.1. ábra) készenléti üzemmódban történő megnyomása visszaállítja az utolsó kikapcsolás előtti beállításokat.
- A kivétel az időzítő funkció – nem emlékeznek rá

FIGYELEM: Ha a készülék kikapcsolás előtt magas fűtési sebességgel működött,
- Újra bekapcsolva először 10 másodpercig alacsony fokozatban működik
- A nagy sebességfokozat LED-je (3.2. ábra) azonnal kigyullad, de a tényleges teljesítményváltás csak ez után a 10 másodperc után következik be.

9. A kijelző automatikus elsötétítése (éjszakai mód)

1 perc folyamatos működés után egy üzemmódban,
- A kijelző fényereje automatikusan a normál érték 1/3-ára csökken
- A funkciót úgy tervezték, hogy csökkentse a LED-fények éjszakai tükröződését.

Amikor a felhasználó**bármelyik gombot megnyomja**vagy hajtsa végre a műveletet:
- Fényesség**automatikusan visszatér a teljes értékre**

10. Túlmelegedés elleni védelem funkció - NTC érzékelő

NTC funkció leírása

Az NTC egy hőmérséklet-érzékelő, amely figyeli a készülék fűtését.
Ha az NTC által érzékelt hőmérséklet meghaladja az 55°C-ot, a készülék vészhelyzetben azonnal kikapcsol, és:
- Minden LED kialszik
- Az időzítő (idő funkció) leáll
- A fej oszcillációja leáll
- A PTC fűtés leáll
- A ventilátor 10 másodperces késleltetés után kikapcsol

Újraindítási feltételek

A készülék csak akkor kapcsolható be manuálisan, ha az NTC érzékelő körüli hőmérséklet 45°C alá esik
- Nincs automatikus újraindítás – kézi beavatkozás szükséges

Ha a készülék elindul, és a hőmérséklet még mindig 45°C felett van:

- A rendszer azonnal újra leáll

Ha az NTC érzékelő sérült (szakadt áramkör vagy rövidzár):

- A készülék egyáltalán nem indul el

További biztonsági funkció - automatikus kikapcsolás 12 óra után

Ha a készülék beállított időzítő nélkül működik, a működési idő visszaszámlálása a gomb utolsó megnyomásától kezdődik

- 12 óra folyamatos működés után a készülék automatikusan kikapcsol

11. WiFi funkció - hálózati kapcsolat beállítása

A hálózati csatlakozásra vonatkozó utasításokat itt találja:

www.climative.eu

12. Egyéb funkciók

1) Ventilátoros hűtés funkció (hőbiztonság)

Amikor a PTC fűtőelem aktív, a ventilátornak is működnie kell - ez biztosítja a fűtőelemek megfelelő hűtését

Miután a PTC leáll:

- A ventilátor további 10 másodpercig működik, mielőtt teljesen kikapcsol

2) Billenésgátló/dömping védelmi funkció

Amikor a készüléket felborítják vagy megdöntik, a következők fordulnak elő:

Azonnali áramszünet és a készülék teljes leállítása

- Minden LED jelzőfény kialszik

A helyes visszahelyezés után:

- A készülék készenléti állapotba kerül, és újraindítható

A távirányító használata:

1. Nyissa ki az elemtartó fedelét a távirányító alján (5. ábra) (nyomja le és tartsa lenyomva a fedél reteszét, majd húzza vissza).
2. Ellenőrizze az akkumulátor polaritását, és helyezze be a megfelelő helyre az elemtartó fedelébe (6. ábra).
3. Csúsztassa vissza az elemtartó fedelét a távirányítóba

Javítás és karbantartás

A készülék tisztítása, javítása vagy karbantartása előtt kapcsolja ki, és húzza ki az elektromos hálózatból.

A készülék burkolatának tisztításához használjon nedves törlőkendőt (enyhe tisztítószert lehet hozzáadni). Ne használjon benzint, vizet, oldószereket, maró anyagokat vagy más agresszív vegyszereket. A készüléket folyó víz alatt vagy zuhany alatt mosni tilos.

A szennyezett szűrő csökkenti a szellőzés hatékonyságát, ezért legalább kéthavonta meg kell tisztítani.

Tisztításkor ne használjon vegyszereket.

A szűrőt a jelzett sorrendben kell kivenni (7. ábra).

A szűrő tisztítása (7. ábra):

Áztassa a szűrőt a tisztítóoldatba néhány percre, majd alaposan mossa le és szárítsa meg a napon.

Helyezze vissza a szűrőket a megfelelő sorrendben, ügyelve a helyes beszerelésre.

Tárolás

Kérjük, csomagolja be megfelelően a ventilátort, és tárolja biztonságos helyen, ha hosszabb ideig nem használja.

Műszaki paraméterek

Modell termék	THF-20SLB / TF 2000 - CoolHeat WiFi
Névleges feszültség	220-240V~
Névleges frekvencia	50 Hz
Névleges teljesítmény	2000 W
Zajszint	≤ 55 dB
Külső méretek (H × Szé × Ma)	210 mm * 210 mm * 688 mm
Megfelelő munkakörnyezet	Relatív páratartalom: kevesebb, mint 85% (25 ℃-on)

Környezetvédelem

Ez a jelölés azt jelzi, hogy ezt a terméket nem szabad más háztartási hulladékkal együtt kidobni az Európai Unióban. Az ellenőrizetlen hulladékkezelésből adódó esetleges környezeti vagy emberi egészségi károk elkerülése érdekében felelősen hasznosítsa újra – ezzel is támogatva az anyagi erőforrások fenntartható újrafelhasználását.
A használt készülék visszaküldéséhez használja a rendelkezésre álló gyűjtőrendszereket, vagy forduljon a viszonteladóhoz.

Modell azonosító: **THF-2000 CoolHeat WiFi | THF-20SLB**				Tétel	Érték
				Hőteljesítmény/ szobahőmérséklet-szabályozás típusa (válasszon egyet)	
Elérhetőségek: **Climate sp. z o.o.** Gryfińska 42, 70-772 Szczecin biuro@climative.eu				Egyfokozatú hőteljesítmény és nincs szobahőmérséklet-szabályozás	Nem
				Két vagy több kézi fokozat, nincs szobahőmérséklet szabályozás	Nem
				Mechanikus termosztát szobahőmérséklet szabályozással	Nem
				Elektronikus szobahőmérséklet szabályozással	Igen
Tétel	Szimbólum	Egység	Érték	Elektronikus szobahőmérséklet-szabályozás plusz nappali időzítő	Nem
Hőteljesítmény				Elektronikus szobahőmérséklet-szabályozás plusz heti időzítő	Nem
Névleges hőteljesítmény	$P_{név}$	kW	2.000	**Egyéb vezérlési lehetőségek (több választás is lehetséges)**	
Minimális hőteljesítmény	P_{min}	kW	1.000	Szobahőmérséklet szabályozás jelenlétérzékeléssel	Nem
Maximális folyamatos hőteljesítmény	$P_{max,c}$	kW	2.000	Szobahőmérséklet szabályozás nyitott ablak érzékeléssel	Nem
Energiafogyasztás				Távolságszabályozási lehetőség	Igen
Kikapcsolt módban	P_{le}	IN	0.00	Adaptív indításvezérlés	Nem
Készenléti állapotban	P_{sb}	IN	0.37	Munkaidő korlátozás	Igen
Készenléti üzemmódban	$P_{tétlen}$	IN	0.92	Fekete izzó érzékelő	Nem
Hálózati készenléti állapotban	$P_{nettó}$	IN	0.91	Öntanuló funkció	Nem
Készenléti üzemmód információk vagy állapot kijelzésével			Nem	Vezérlés pontossága	Nem
Szezonális térfűtési energiahatékonyság aktív üzemmódban	$N_{Fiú}$	%	91,5		

BG

ИНСТРУКЦИИ УСЛУГИ

Въведение
Правила за безопасност
Инсталиране и използване на устройството
Поддръжка и почистване
Wifi контрол
Отстраняване на неизправности

Този продукт е предназначен**само за добре изолирани помещения**или да**случайна употреба**.

Правила за безопасност

Преди употреба

Преди да започнете да използвате устройството, трябва**прочетете внимателно цялото ръководство с инструкции**.

Условия за ползване

Продуктът е предназначен само за вътрешна употреба.

Не е подходящ за употреба от лица:

с физически, сетивни или умствени ограничения,

- без опит и познания за работа с устройства (включително деца),
- освен ако не го използват под наблюдението на лице, отговорно за тяхната безопасност.

деца

Децата трябва да бъдат наблюдавани, за да се гарантира, че не си играят с уреда.

Устройството може да се използва от:

- деца на възраст над 8 години и хора с увреждания, ако са правилно инструктирани и разбират свързаните с това опасности.
- Деца под 3-годишна възраст трябва да се държат далеч от уреда, освен ако не са под постоянно наблюдение.
- Деца на възраст от 3 до 8 години могат да включват и изключват уреда, само ако е монтиран в работно положение и е надлежно наблюдаван и инструктиран.

- Деца на възраст между 3 и 8 години не могат да свързват уреда към захранването, да регулират настройките му, да го почистват или да извършват поддръжка по него.

заплахи

Предупреждение: Някои части на устройството могат да станат много горещи и да причинят изгаряния – бъдете особено внимателни, когато има деца и чувствителни хора.

ПРЕДУПРЕЖДЕНИЕ:За да избегнете прегряване, не покривайте радиатора.

- Не използвайте уреда в близост до вана, душ или плувен басейн.
- Радиаторът не трябва да се поставя директно под електрически контакт.
- **ПРЕДУПРЕЖДЕНИЕ:**Не използвайте уреда в малки помещения, където има хора, които не могат да напуснат стаята сами, освен ако не е осигурено постоянно наблюдение.

Сервиз и поддръжка

- Ако захранващият кабел е повреден, той трябва да бъде заменен само от оторизиран сервизен център на производителя или

квалифицирано лице, за да се избегне опасност.
- Не докосвайте щепсела с мокри ръце.
- Забранено е поставянето на чужди предмети (напр. дървени или метални пръчки) в отворите за вход и изход на въздух.
- В случай на повреда, свържете се с оторизиран сервиз – не разглобявайте и не ремонтирайте устройството сами.

- Не пръскайте инсектициди или запалими вещества в близост до уреда.
- Избягвайте да насочвате въздушния поток от уреда директно към малки деца за дълги периоди от време.
- Когато изключвате захранването, не дърпайте кабела, а извадете щепсела, като хванете корпуса му.
- Уверете се, че щепселът на захранващия кабел е чист и вкаран докрай в контакта.
- Ако по време на работа се появи неприятна миризма или шум, незабавно изключете устройството и го извадете от контакта.
- Не огъвайте и не мачкайте захранващия кабел с тежки предмети.
- Когато излизате от вкъщи или не използвате уреда дълго време, изключете го и извадете щепсела от контакта.
- Устройството трябва да се свързва само към квалифициран електрически контакт, който е тестван и отговаря на техническите изисквания.
- Проверете дали захранващото напрежение съответства на информацията на табелката с данни на устройството – особено когато премествате устройството.
- Не поставяйте устройството близо до запалими материали като стени или завеси - това може да причини пожар.
- Не поставяйте никакви предмети върху устройството.
- Не използвайте нагревателя, ако е бил изпускан или има видими признаци на повреда.
- Използвайте уреда само върху хоризонтална и стабилна повърхност.

Предупреждение за пожар

ПРЕДУПРЕЖДЕНИЕ: За да намалите риска от пожар, дръжте изхода за въздух на поне 1 метър разстояние от книги, завеси или други запалими материали.

Предупреждение за батерии (бутонни батерии/батерии с монети)

- Не поглъщайте батерията – това може да причини сериозни химически изгаряния.
- Устройството съдържа клетъчна батерия тип бутон/монета, която, ако бъде погълната или поставена в тялото, може да причини обширни вътрешни изгаряния в рамките на 2 часа и може да доведе до смърт.
- Съхранявайте новите и използваните батерии далеч от деца.
- Ако отделението за батерии не се затваря добре, не използвайте устройството и го дръжте на недостъпно за деца място.
- Ако подозирате, че батерията е била погълната или поставена в тялото, незабавно се свържете с лекар.
- Батериите съдържат вещества, които са вредни за околната среда - те трябва да бъдат отстранени от устройството преди изхвърляне и изхвърлени по безопасен начин.

Функционални характеристики

1. Висококачествен PTC нагревателен елемент, който автоматично регулира мощността на нагряване.
2. Две нива на отоплителна мощност – възможно регулиране на топлината:
   висока мощност: 2000 W,
   ниска мощност: 1000 W
3. Автоматичен въздушен поток – лек въздушен поток и равномерно разпределение на топлината.
4. Използването на проточен аксиален вентилатор осигурява тиха работа.
5. Защита от прегряване – за по-голяма безопасност се използват термостати и термопредпазители.
6. Оборудван с инфрачервена функция за дистанционно управление.
   Многочасови настройки за време без припокриване (1 час до 12 часа).
7. Функция за осцилиране на главата – автоматичен въздушен поток в широк диапазон отляво надясно.
8. Матричен дисплей за представяне на температурата.
9. Възможност за задаване на целева работна температура.
10. Вградена WiFi функция (позволява дистанционно управление на устройството чрез приложението "Tuya Smart").

Представяне на продукта (фиг. 1)

1. Приемник на сигнал за дистанционно управление
2. Изход за въздух
3. Преден капак
4. Пластмасова основа
5. Държач за филтър
6. Филтър за прах
7. Горен капак
8. Контролен панел
9. Декоративно фолио
10. Захранващ кабел
11. Превключвател за въглероден нагревател
12. Дистанционно управление

Операционен панел (фиг. 2)

1. Включване/изключване
2. Таймер за изключване - увеличаване/намаляване на времето
3. Регулиране на нивото на отопление
4. Въртене на главата и WiFi функция - вкл./изкл
5. Настройка на температурата - увеличаване/намаляване
6. Функция за студен въздух - вкл./изкл

Дисплей (фиг. 3)

1. Ниво на отоплителна мощност - ниско
2. Ниво на отоплителна мощност - високо
3. температура
4. Извън работно време
5. Въртене на главата - Swing функция
6. Висока скорост на вентилатора
7. Ниска скорост на вентилатора
8. WiFi функция

Дистанционно управление (фиг. 4)

1. Включване/изключване
2. Таймер за изключване - Увеличаване на времето
3. Таймер за изключване - намаляване на времето
4. Регулиране на нивото на отопление
5. Въртене на главата и WiFi функция - вкл./изкл
6. Настройка на температурата - повишаване
7. Настройка на температурата - намаляване

8. Функция за студен въздух - вкл./изкл

Монтаж и използване

1. Метод на инсталиране

1. Извадете устройството от опаковката, която съдържа два елемента:
   • 1 основен модул
   • 1 дистанционно управление
2. Поставете устройството изправено върху чист плот.
   Натиснете бутона за захранване, за да започнете работа, или
   Извадете дистанционното управление и включете превключвателя на въглеродния нагревател, за да стартирате устройството.

Работа с функционален бутон

1. **След свързване към захранването**
   Устройството издава звуков сигнал и преминава в режим на готовност.
   Цифровият дисплей показва: "— —".
   Всички други функции и индикатори са деактивирани.
2. **Работа в режим на готовност**
   Натискането на който и да е бутон (освен бутона за захранване Фиг. 2.1) не води до реакция.
   Натиснете отново бутона за захранване (фиг. 2.1), за да включите или изключите устройството.

2. Настройки по подразбиране след включване на устройството

1. PTC нагревател: ВКЛ
   Светодиод (фиг. 3.1): свети
   PTC керамичният нагревател работи (PTCL активен)
2. Подвижна глава (осцилация): ИЗКЛ. LED (фиг. 3.5): не свети
3. Таймер (работно време): настроен на неопределено време. Светодиод (фиг. 3.4): не свети
4. температура:
   Дисплеят показва текущата стайна температура
   Екранът на матрицата е включен
5. Вентилатор:
   Работното колело на вентилатора работи - въздушният поток е активен
6. Зададена температура:
   Устройството автоматично настройва температурата на 25°C

Бележка относно температурната функция

Функцията за разпознаване на температурата не работи през първите 10 секунди след включване на устройството. Устройството се нуждае от момент, за да се стабилизира, преди да оцени температурата на околната среда.

Натискането на бутона ви позволява директно да превключвате между топъл (фиг. 2.3) и студен (фиг. 2.6) режими.

След изключване на топлия въздух вентилаторът продължава да работи 10 секунди, за да охлади нагревателните елементи и да осигури безопасност.

3. Контрол на мощността на отопление (PTC)

В режим на включване натиснете бутона за смяна на режима на отопление (фиг. 2.3), за да преминете през:

Режим на ниска мощност:

- Само PTCL (нагревател 1) работи
- Светодиод (фиг. 3.1): свети

Режим на висока мощност:

- PTCL и PTCH (нагревател 1 и нагревател 2) работят
- Светодиод (фиг. 3.2): свети

- PTCH (нагревател 2) стартира със закъснение от 10 секунди

ВНИМАНИЕ! Стандартната скорост на въздуха варира в зависимост от мощността:

- Висока отоплителна мощност = средно ниво на въздушния поток
- Ниска мощност на отопление = нисък дебит на въздуха

4. Регулиране на скоростта на вентилатора

В режим на захранване натиснете бутона за регулиране на въздушния поток (фиг. 2.6), за да превключите между:

- Режим на ниска скорост:
  Светодиод (фиг. 3.7): свети
- Високоскоростен режим:
  Светодиод (фиг. 3.6): свети

ВНИМАНИЕ!Превключване между режим отопление и охлаждане

При превключване между режим на отопление (Фиг. 2.3) и режим на студен въздух (Фиг. 2.6), устройството работи в режим на дезактивиране на едната функция при активиране на другата:

- Когато отоплението (фиг. 2.3) е активно, функцията за охлаждане автоматично се блокира (фиг. 2.6)
- Когато функцията за охлаждане е включена (фиг. 2.6), PTC нагревателят не работи (фиг. 2.3).

ВНИМАНИЕ!Отоплението и охлаждането не могат да се използват едновременно - превключването деактивира другата функция.

5. Функция за трептене на главата

В режим на включване натиснете бутона (фиг. 2.4), за да превключите между:

Трептене на:

- Главата започва да се върти
- Светодиод (фиг. 3.5): свети

Изключена осцилация:

- Главата спира
- Светодиод (фиг. 3.5): не свети

Забележка: PTC отоплението автоматично се изключва при достигане на температурата

Ако уредът е в режим на отопление и стайната температура надвиши зададената стойност, автоматично се случва следното:

- Изключване на PTC нагревателя
- След 10 секунди вентилаторът също се изключва
- През това време функцията за осцилиране на главата не може да бъде активирана.

6. Настройване на функцията таймер (с изключване по време)

В режим на мощност натиснете бутона на таймера (фиг. 2.2), за да активирате функцията за настройка на времето:

- Светодиодът (фиг. 3.4) започва да мига (включва/изключва на всеки 0,5 секунди), за да покаже текущото състояние

В този момент можете да използвате бутоните "+" (фиг. 2.3) и "–" (фиг. 2.6), за да:

- Увеличете или намалете стойността на времето
- Таймерът може да се настрои от 0 до 12 часа, на стъпки от 1 час

Допълнителни функции:

- Числото "0" не се показва с водеща нула (напр. ще показва само "1", а не "01")
- Задържане на бутоните "+". (Фиг. 2.3) или "–" (Фиг. 2.6) за повече от 2 секунди, стойността на времето ще се променя по-бързо (на всеки 0,2 секунди) - дисплеят се актуализира динамично

Поддържане на функцията таймер след влизане в режим на настройка

След влизане в режим на настройка на таймера текущата стойност не се променя автоматично.

- Таймерът се активира и нулира само когато стойността се промени с помощта на бутоните "+" (фиг. 2.3) или "–" (фиг. 2.6).

Автоматично излизане от режим на настройка

Ако не се натисне бутон в продължение на 5 секунди или ако се натисне бутон, различен от "+". (фиг. 2.3) и "–" (фиг. 2.6),

- Цифровият дисплей незабавно се променя, за да покаже температурата на околната среда.

Веднъж зададено поведение на таймера

Ако е зададена стойност, различна от 0,

- Таймерът започва да отброява във фонов режим (времето не се показва)
- След достигане на 0 часа устройството автоматично преминава в режим на готовност

Ако зададената стойност е 0,

- Таймерът е неактивен, устройството работи в нормален режим

Край на настройката на таймера

След натискане на бутона на таймера (фиг. 2.2):

- Процесът на настройка е завършен
- Устройството преминава към показване на текущата температура

7. Задаване на целевата температура

Как да активирам функцията за настройка на температурата?

В режим на включено устройство натиснете бутона за температура (фиг. 2.5), за да активирате функцията за настройка на температурата:

- Светодиодът (фиг. 3.5) ще започне да мига - това означава, че могат да се правят промени

Как да настроите температурата?

Използвайте бутоните "+" (фиг. 2.3) и "–" (фиг. 2.6), за да:

- Увеличете или намалете стойността на температурата
- Диапазон на настройка: 15°C до 35°C, стъпки от 1°C

ВНИМАНИЕ:Диапазонът не е цикличен - не можете да преминете от 35°C обратно на 15°C и обратно

Как работи настройката

След влизане в режим на настройки:

- Предишната температура не се променя, докато потребителят не въведе нова стойност с помощта на бутоните "+" (фиг. 2.3) или "–" (фиг. 2.6).

Настройката на температурата се запомня и се активира само когато:

- Потребителят натиска отново бутона за температура, за да излезе от режима на настройка

Поведение на дисплея на температурата

- След 5 секунди без никаква операция или натискане на който и да е бутон освен "+" (фиг. 2.3) и "–" (фиг. 2.6),
  - Устройството автоматично преминава в режим на показване на температурата на околната среда

Специални случаи на показване на температурата:

- Когато температурата на околната среда е ≤ –10°C, дисплеят показва: "LO"
- Когато температурата на околната среда е > 40°C, дисплеят показва: "HI"

Функция за автоматично управление на отоплението (PTC)

За първите 10 секунди след стартиране, функция за оценка на температурата**не работи**

Устройството се стабилизира, преди да започне да анализира температурата на околната среда

След 10 секунди работа:

Когато температурата на околната среда надвиши зададената стойност:

- PTC нагревателят е изключен
- Дисплеят за режим на отопление изчезва
- Вентилаторът се изключва след 10 секунди закъснение

- Функцията за трептене (ако е разрешена) е спряна
- Други индикатори (напр. температура, LED) остават непроменени

Когато температурата падне с 1°C под зададената температура:

- Устройството рестартира PTC, вентилатора и осцилацията (ако е активирано преди това)
- Показва се подходящият режим на отопление

Интерактивен дисплей за температура и таймер

- Когато таймерът и температурата са зададени едновременно:
  - Дисплеят последователно показва времето и температурата на таймера
  - Превключването се извършва на всеки 30 секунди
- Когато таймерът не е зададен:
  - Дисплеят показва само стайната температура

8. Функция за непрекъснато запаметяване на настройките

Ако устройството се рестартира (не за първи път),

- Натискането на бутона за захранване (фиг. 2.1) в режим на готовност ще възстанови настройките от преди последното изключване.
- Изключение прави функцията таймер - тя не се запомня

ВНИМАНИЕ: Ако уредът е работил на висока скорост на нагряване преди да бъде изключен,

- При повторно включване първо работи 10 секунди на ниска предавка
- Светодиодът (фиг. 3.2) за висока предавка светва незабавно, но реалното превключване на захранването става едва след тези 10 секунди.

9. Автоматично затъмняване на дисплея (нощен режим)

След 1 минута непрекъсната работа в един режим,

- Яркостта на дисплея автоматично пада до 1/3 от нормалната стойност
- Функцията е предназначена да намали отблясъците на LED светлината през нощта.

Когато потребителят**натиска произволен бутон**или извършете операцията:

- Яркост**автоматично се връща към пълната стойност**

10. Функция за защита от прегряване - NTC сензор

Описание на функцията NTC

NTC е температурен сензор, който следи нагряването на устройството.

Когато температурата, отчетена от NTC, надвиши 55°C, устройството незабавно се изключва аварийно и:

- Всички светодиоди изгасват
- Таймерът (времева функция) е спрян
- Трептенето на главата е спряно
- PTC нагревателят спира да работи
- Вентилаторът се изключва след 10 секунди закъснение

Условия за рестартиране

Устройството може да се включи ръчно само когато температурата около NTC сензора падне под 45°C

- Без автоматично рестартиране - необходима е ръчна намеса

Ако устройството е стартирано и температурата все още е над 45°C:

- Системата ще се изключи веднага

Ако NTC сензорът е повреден (отворена верига или късо съединение):

- Устройството изобщо няма да стартира

Допълнителна функция за безопасност - автоматично изключване след 12 часа

Когато устройството работи без зададен таймер, времето за работа започва да се отброява от последното натискане на бутона

- След 12 часа непрекъсната работа устройството автоматично ще се изключи

11. WiFi функция - конфигурация на мрежовата връзка

Можете да намерите инструкции за мрежова връзка на:

www.climative.eu

12. Други функции

1) Функция за охлаждане с вентилатор (термична безопасност)

Когато PTC нагревателят е активен, вентилаторът също трябва да работи - това гарантира правилното охлаждане на нагревателните елементи

След като PTC спре да работи:

- Вентилаторът работи още 10 секунди, преди да се изключи напълно

2) Защитна функция против накланяне/изхвърляне

Когато устройството се накланя или накланя, се случва следното:

Незабавно спиране на захранването и пълно изключване на устройството

- Всички LED индикатори изгасват

След като се позиционира правилно:

- Устройството преминава в режим на готовност и може да се рестартира

Използване на дистанционното управление:

1. Отворете капака на батерията в долната част на дистанционното управление (фиг. 5) (натиснете и задръжте ключалката на капака, след което го дръпнете назад).
2. Проверете полярността на батерията и я поставете в правилната позиция в капака на батерията (фиг. 6).
3. Плъзнете капака на батерията обратно в дистанционното управление

Ремонт и поддръжка

Преди почистване, ремонт или поддръжка на устройството, изключете го и го изключете от захранването.

За да почистите корпуса на устройството, използвайте влажна кърпа (може да добавите мек почистващ препарат). Не използвайте бензин, вода, разтворители, разяждащи агенти или други агресивни химикали. Забранено е измиването на устройството под течаща вода или под душа.

Мръсният филтър намалява ефективността на вентилацията, така че трябва да се почиства поне веднъж на два месеца.

Не използвайте химикали при почистване.

Филтърът трябва да се отстрани в показания ред (фиг. 7).

Почистване на филтъра (фиг. 7):

Накиснете филтъра в почистващия разтвор за няколко минути, след това го измийте добре и го изсушете на слънце.

Поставете отново филтрите в правилния ред, като се уверите, че са инсталирани правилно.

Съхранение

Моля, опаковайте вентилатора правилно и го съхранявайте на сигурно място, ако няма да се използва дълго време.

Технически параметри

Модел продукт	THF-20SLB / TF 2000 - CoolHeat WiFi
Номинално напрежение	220-240V~
Номинална честота	50 Hz
Номинална мощност	2000 W
Ниво на шум	≤ 55 dB
Външни размери	210 мм * 210 мм *

(Д × Ш × В)	688 мм
Подходяща работна среда	Относителна влажност: по-малко от 85% (при 25 ℃)

Опазване на околната среда

Тази маркировка показва, че този продукт не трябва да се изхвърля заедно с други битови отпадъци в Европейския съюз. За да предотвратите възможна вреда за околната среда или човешкото здраве от неконтролирано изхвърляне на отпадъци, рециклирайте ги отговорно – подкрепяйки устойчивото повторно използване на материални ресурси.

За да върнете вашето използвано устройство, моля, използвайте наличните системи за събиране или се свържете с вашия търговец.

ID на модела: **THF-2000 CoolHeat WiFi | THF-20SLB**				Елемент	Стойност
				Тип топлинна мощност/регулиране на стайната температура (изберете едно)	
Данни за контакт: **Климатични сп. z o.o.** Gryfińska 42, 70-772 Шчечин biuro@climative.eu				Едностепенна топлинна мощност и без контрол на стайната температура	не
				Две или повече ръчни степени, без контрол на стайната температура	не
				С механичен термостат за регулиране на стайната температура	не
				С електронен контрол на стайната температура	да
Елемент	Символ	единица	Стойност	Електронен контрол на стайната температура плюс дневен таймер	не
Топлинна мощност				Електронен контрол на стайната температура плюс седмичен таймер	не
Номинална топлинна мощност	$П_{име}$	kW	2 000	**Други опции за контрол (възможни са няколко селекции)**	
Минимална топлинна мощност	$П_{мин}$	kW	1,000	Контрол на стайната температура с откриване на присъствие	не
Максимална продължителна	$П_{макс,с}$	kW	2 000	Контрол на стайната температура с детекция на отворен прозорец	не

ID на модела: **THF-2000 CoolHeat WiFi | THF-20SLB**				Елемент	Стойност
топлинна мощност					
Консумирана мощност				Опция за дистанционен контрол	да
В изключен режим	$П_{изключено}$	IN	0.00	Адаптивно управление на старта	не
В режим на готовност	$П_{sb}$	IN	0.37	Ограничение на работното време	да
В неактивен режим	$П_{празен\ ход}$	IN	0.92	Сензор за черна крушка	не
В мрежов режим на готовност	$П_{нето}$	IN	0.91	Функционалност за самообучение	не
Режим на готовност с показване на информация или статус			не	Контролна точност	не
Енергийна ефективност за сезонно отопление на помещения в активен режим	$Н_{S,on}$	%	91,5		

ROU

INSTRUCŢIUNI SERVICII

Introducere
Reguli de siguranță
Instalarea și utilizarea dispozitivului
Întreținere și curățare
Control Wifi
Depanare

Acest produs este destinat**numai pentru camere bine izolate**sau la**utilizare ocazională**.

Reguli de siguranță

Înainte de utilizare

Înainte de a începe să utilizați dispozitivul, trebuie**citiți cu atenție întregul manual de instrucțiuni**.

Termeni de utilizare

Produsul este destinat numai uzului intern.
Nu este potrivit pentru utilizare de către persoane:
cu limitări fizice, senzoriale sau mentale,

- fără experiență și cunoștințe în operarea dispozitivelor (inclusiv copii),
- cu excepția cazului în care îl folosesc sub supravegherea unei persoane responsabile de siguranța lor.

Copii

Copiii trebuie supravegheați pentru a se asigura că nu se joacă cu aparatul.
Dispozitivul poate fi utilizat de către:

- copiii cu vârsta de la 8 ani și în sus și persoanele cu dizabilități, dacă sunt instruiți corespunzător și înțeleg pericolele implicate.
- Copiii sub 3 ani trebuie ținuți departe de aparat, cu excepția cazului în care sunt sub supraveghere constantă.
- Copiii cu vârsta cuprinsă între 3 și 8 ani pot porni și opri aparatul numai dacă este instalat în poziția de lucru și sunt supravegheați și instruiți corespunzător.
- Copiii cu vârsta cuprinsă între 3 și 8 ani nu au voie să conecteze aparatul la sursa de alimentare, să-i ajusteze setările, să-l curețe sau să efectueze întreținere.

Amenințări

Avertisment: Unele părți ale dispozitivului pot deveni foarte fierbinți și pot provoca arsuri - aveți grijă deosebită când sunt prezenți copii și persoane sensibile.

AVERTIZARE: Pentru a evita supraîncălzirea, nu acoperiți caloriferul.

- Nu utilizați aparatul lângă o cadă, duș sau piscină.
- Radiatorul nu trebuie plasat direct sub o priză electrică.
- **AVERTIZARE:**Nu folosiți aparatul în încăperi mici în care există persoane care nu pot părăsi singuri camera, cu excepția cazului în care este asigurată o supraveghere constantă.

Service si intretinere

- Dacă cablul de alimentare este deteriorat, acesta trebuie înlocuit numai de un centru de service autorizat pentru producător sau de o persoană calificată pentru a evita pericolul.
- Nu atingeți ștecherul cu mâinile ude.
- Este interzisă introducerea de obiecte străine (de exemplu, bețe din lemn sau metal) în orificiile de admisie și de evacuare a aerului.
- În cazul unei defecțiuni, contactați un centru de service autorizat - nu dezasamblați sau reparați singur dispozitivul.

- Nu pulverizați insecticide sau substanțe inflamabile în apropierea aparatului.
- Evitați direcționarea fluxului de aer din aparat direct către copiii mici pentru perioade lungi de timp.
- Când deconectați sursa de alimentare, nu trageți de cablu, ci scoateți ștecherul ținându-i de carcasă.
- Asigurați-vă că ștecherul cablului de alimentare este curat și introdus complet în priză.
- Dacă apare un miros neplăcut sau un zgomot în timpul funcționării, opriți imediat dispozitivul și scoateți-l din priză.
- Nu îndoiți și nu striviți cablul de alimentare cu obiecte grele.
- Când ieși din casă sau nu folosești dispozitivul pentru o perioadă lungă de timp, stinge-l și scoate-l din priză.
- Dispozitivul trebuie conectat numai la o priză electrică calificată care a fost testată și care îndeplinește cerințele tehnice.
- Verificați dacă tensiunea de alimentare se potrivește cu informațiile de pe plăcuța de identificare a dispozitivului – mai ales când mutați dispozitivul.
- Nu așezați dispozitivul lângă materiale inflamabile, cum ar fi pereți sau perdele - acest lucru poate provoca incendiu.
- Nu așezați niciun obiect pe dispozitiv.
- Nu utilizați încălzitorul dacă a căzut sau prezintă semne vizibile de deteriorare.
- Folosiți aparatul numai pe o suprafață orizontală și stabilă.

Avertizare de incendiu

AVERTIZARE: Pentru a reduce riscul de incendiu, păstrați orificiul de evacuare a aerului la cel puțin 1 metru distanță de cărți, perdele sau alte materiale inflamabile.

Avertizare baterie (baterii buton/monedă)

- Nu înghițiți bateria – poate provoca arsuri chimice grave.
- Dispozitivul conține o baterie buton/monedă care, dacă este înghițită sau introdusă în corp, poate provoca arsuri interne extinse în decurs de 2 ore și poate duce la deces.
- Nu lăsați bateriile noi și uzate la îndemâna copiilor.
- Dacă compartimentul bateriei nu se închide corect, nu utilizați dispozitivul și nu-l lăsați la îndemâna copiilor.
- Dacă bănuiți că o baterie a fost înghițită sau plasată în interiorul corpului, contactați imediat un medic.
- Bateriile conțin substanțe dăunătoare pentru mediu - acestea trebuie îndepărtate din dispozitiv înainte de aruncare și aruncate în siguranță.

Caracteristici funcționale

1. Element de încălzire PTC de înaltă calitate care reglează automat puterea de încălzire.
2. Două niveluri de putere de încălzire – posibilă reglarea căldurii:
   putere mare: 2000 W,
   putere redusă: 1000 W
3. Flux automat de aer – flux de aer blând și distribuție uniformă a căldurii.
4. Utilizarea unui ventilator axial cu flux continuu asigură o funcționare silențioasă.
5. Protecție la supraîncălzire – pentru o mai mare siguranță se folosesc termostate și siguranțe termice.
6. Echipat cu o funcție de telecomandă cu infraroșu. Setări de timp pentru mai multe ore fără suprapunere (1 oră până la 12 ore).
7. Funcția de oscilație a capului – flux automat de aer într-o gamă largă de la stânga la dreapta.
8. Afișaj cu matrice de puncte pentru prezentarea temperaturii.
9. Abilitatea de a seta temperatura țintă de funcționare.

10. Funcție WiFi încorporată (permite controlul de la distanță al dispozitivului prin aplicația „Tuya Smart”).

Prezentarea produsului (Fig. 1)

1. Receptor de semnal cu telecomandă
2. Ieșire de aer
3. Capac frontal
4. Baza din plastic
5. Suport filtru
6. Filtru de praf
7. Capac superior
8. Panou de control
9. Folie decorativă
10. Cablu de alimentare
11. Comutator de încălzire cu carbon
12. Telecomanda

Panoul de operare (Fig. 2)

1. Pornire/oprire
2. Temporizator de oprire - crește/reduce timpul
3. Reglarea nivelului de încălzire
4. Rotația capului și funcție WiFi - pornit/oprit
5. Setarea temperaturii - creștere/scădere
6. Functie aer rece - on/off

Afișaj (Fig. 3)

1. Nivel de putere de încălzire - scăzut
2. Nivel de putere de încălzire - ridicat
3. Temperatură
4. Orele libere
5. Rotația capului - Funcție de balansare
6. Viteză mare a ventilatorului
7. Viteză mică a ventilatorului
8. Funcția WiFi

Telecomanda (Fig. 4)

1. Pornire/oprire
2. Temporizator de oprire - Creștere de timp
3. Temporizator de oprire - reducerea timpului
4. Reglarea nivelului de încălzire
5. Rotire cap și funcție WiFi - pornit/oprit
6. Setarea temperaturii - creștere
7. Setarea temperaturii - scadere
8. Functie aer rece - pornit/oprit

Instalare și utilizare

1. Metoda de instalare

1. Scoateți dispozitivul din ambalaj, care conține două articole:
   • 1 unitate principală
   • 1 telecomandă
2. Așezați dispozitivul în poziție verticală pe un blat curat.
   Apăsați butonul de pornire pentru a începe lucrul sau
   Scoateți telecomanda și porniți comutatorul de încălzire cu carbon pentru a porni dispozitivul.

Funcționarea butonului de funcționare

1. **După conectarea la sursa de alimentare**
   Dispozitivul emite un bip și intră în modul de așteptare.
   Afișajul digital arată: „— —”.
   Toate celelalte funcții și indicatoare sunt dezactivate.
2. **Funcționare în standby**
   Apăsarea oricărui buton (altul decât butonul de alimentare Fig. 2.1) nu produce niciun răspuns.
   Apăsați din nou butonul de pornire (Fig. 2.1) pentru a porni sau opri dispozitivul.

2. Setări implicite după pornirea dispozitivului

1. Încălzitor PTC: PORNIT
   LED (Fig. 3.1): se aprinde
   Încălzitorul ceramic PTC funcționează (PTCL activ)
2. Cap mobil (oscilatie): OFF. LED (Fig. 3.5): nu este aprins
3. Cronometru (timp de lucru): setat pe timp nedefinit. LED (Fig. 3.4): nu se aprinde
4. Temperatură:
   Afișajul arată temperatura actuală a camerei
   Ecranul matrice este pornit

5. Ventilator:
   Rotorul ventilatorului funcționează - fluxul de aer este activ
6. Temperatura setată:
   Aparatul setează automat temperatura la 25°C

Notă despre funcția de temperatură

Funcția de recunoaștere a temperaturii nu funcționează în primele 10 secunde după ce dispozitivul este pornit. Dispozitivul are nevoie de un moment pentru a se stabiliza înainte de a evalua temperatura ambiantă.

Apăsarea butonului vă permite să comutați direct între modurile cald (Fig. 2.3) și rece (Fig. 2.6).

După oprirea aerului cald, ventilatorul continuă să funcționeze timp de 10 secunde pentru a răci elementele de încălzire și pentru a asigura siguranță.

3. Controlul puterii de încălzire (PTC)

În modul de pornire, apăsați butonul de schimbare a modului de încălzire (Fig. 2.3) pentru a parcurge:

Modul de putere redusă:

- Funcționează doar PTCL (încălzitor 1).
- LED (Fig. 3.1): se aprinde

Mod putere mare:

- PTCL și PTCH (încălzitor 1 și încălzitor 2) funcționează
- LED (Fig. 3.2): se aprinde
- PTCH (încălzitor 2) începe cu o întârziere de 10 secunde

ATENŢIE! Viteza implicită a aerului variază în funcție de putere:

- Putere mare de încălzire = nivel mediu de debit de aer
- Putere redusă de încălzire = debit scăzut de aer

4. Reglarea vitezei ventilatorului

În modul de pornire, apăsați butonul de reglare a debitului de aer (Fig. 2.6) pentru a comuta între:

- Mod viteză mică:
  LED (Fig. 3.7): se aprinde
- Mod de mare viteză:
  LED (Fig. 3.6): se aprinde

ATENŢIE!Comutarea între modul de încălzire și cel de răcire

La comutarea între modul de încălzire (Fig. 2.3) și modul de aer rece (Fig. 2.6), dispozitivul funcționează în modul de dezactivare a unei funcții în timp ce activează cealaltă:

- Când încălzirea (Fig. 2.3) este activă, funcția de răcire este blocată automat (Fig. 2.6)
- Când funcția de răcire este activată (Fig. 2.6), încălzitorul PTC nu funcționează (Fig. 2.3).

ATENŢIE!Încălzirea și răcirea nu pot fi utilizate în același timp - comutarea dezactivează cealaltă funcție.

5. Funcția de oscilație a capului

În modul de pornire, apăsați butonul (Fig. 2.4) pentru a comuta între:

Oscilatie pe:

- Capul începe să se rotească
- LED (Fig. 3.5): se aprinde

Oscilație oprită:

- Capul se oprește
- LED (Fig. 3.5): nu se aprinde

Notă: Încălzirea PTC se oprește automat când se atinge temperatura

Dacă dispozitivul este în modul de încălzire și temperatura camerei depășește valoarea setată, se întâmplă automat următoarele:

- Oprire încălzitor PTC
- După 10 secunde, ventilatorul se oprește și el
- În acest timp, funcția de oscilație a capului nu poate fi activată.

6. Setarea funcției de cronometru (temporizat oprit)

În modul de alimentare, apăsați butonul temporizatorului (Fig. 2.2) pentru a activa funcția de setare a orei:

- LED-ul (Fig. 3.4) începe să clipească (pornit/oprit la fiecare 0,5 secunde) pentru a afișa starea curentă

În acest moment puteți utiliza butoanele „+” (Fig. 2.3) și „–” (Fig. 2.6) pentru a:

- Măriți sau micșorați valoarea timpului

- Cronometrul poate fi setat de la 0 la 12 ore, în trepte de 1 oră

Caracteristici suplimentare:

- Numărul „0” nu este afișat cu un zero înainte (de exemplu, va afișa doar „1”, nu „01”)
- Ținând apăsate butoanele „+”. (Fig. 2.3) sau „–” (Fig. 2.6) pentru mai mult de 2 secunde, valoarea timpului se va schimba mai repede (la fiecare 0,2 secunde) - afișajul se actualizează dinamic

Menținerea funcției cronometru după intrarea în modul de setare

După intrarea în modul de setare a temporizatorului, valoarea curentă nu se modifică automat.

- Cronometrul este activat și resetat numai atunci când valoarea este modificată cu ajutorul butoanelor „+” (Fig. 2.3) sau „–” (Fig. 2.6).

Ieșire automată din modul de configurare

Dacă nu este apăsat niciun buton timp de 5 secunde sau dacă este apăsat orice alt buton decât „+”. (Fig. 2.3) și „–” (Fig. 2.6),

- Afișajul digital se schimbă imediat pentru a afișa temperatura ambientală.

Comportamentul temporizatorului odată setat

Dacă este setată o altă valoare decât 0,

- Cronometrul începe numărătoarea inversă în fundal (ora nu este afișată)
- Odată ce sunt atinse 0 ore, dispozitivul intră automat în modul de așteptare

Dacă valoarea setată este 0,

- Cronometrul este inactiv, dispozitivul funcționează în modul normal

Setarea cronometrului de sfârșit

După apăsarea butonului temporizatorului (Fig. 2.2):

- Procesul de configurare este finalizat
- Dispozitivul comută la afișarea temperaturii curente

7. Setarea temperaturii țintă

Cum activez funcția de setare a temperaturii?

În modul dispozitiv pornit, apăsați butonul de temperatură (Fig. 2.5) pentru a activa funcția de setare a temperaturii:

- LED-ul (Fig. 3.5) va începe să clipească - aceasta înseamnă că se pot face modificări

Cum se setează temperatura?

Utilizați butoanele „+” (Fig. 2.3) și „–” (Fig. 2.6) pentru a:

- Creșteți sau micșorați valoarea temperaturii
- Interval de setare: 15°C până la 35°C, trepte de 1°C

ATENȚIE: Intervalul nu este în buclă - nu puteți trece de la 35°C înapoi la 15°C și invers

Cum funcționează setarea

După intrarea în modul setări:

- Temperatura anterioară nu se modifică până când utilizatorul introduce o nouă valoare folosind butoanele „+” (Fig. 2.3) sau „–” (Fig. 2.6)

Setarea temperaturii este memorată și activată numai atunci când:

- Utilizatorul apasă din nou butonul de temperatură pentru a ieși din modul de setare

Comportamentul de afișare a temperaturii

- După 5 secunde fără nicio operațiune sau apăsarea oricărui buton, cu excepția „+” (Fig. 2.3) și „–” (Fig. 2.6),

  Dispozitivul trece automat în modul de afișare a temperaturii ambientale

Cazuri speciale de afișare a temperaturii:

- Când temperatura mediului ambiant ≤ –10°C, afișajul arată: „LO”
- Când temperatura ambiantă > 40°C, afișajul arată: „HI”

Funcția de control automat al încălzirii (PTC)

În primele 10 secunde după pornire, functie de evaluare a temperaturii**nu merge**

Dispozitivul se stabilizează înainte de a începe să analizeze temperatura ambiantă

După 10 secunde de lucru:

Când temperatura ambiantă depășește valoarea setată:

- Încălzitorul PTC este oprit
- Afișajul modului de încălzire dispare
- Ventilatorul se oprește după o întârziere de 10 secunde
- Funcția de oscilație (dacă este activată) este oprită
- Alți indicatori (de exemplu, temperatură, LED) rămân neschimbați

Când temperatura scade cu 1°C sub temperatura setată:

- Dispozitivul repornește PTC, ventilatorul și oscilația (dacă au fost activate anterior)
- Este afișat modul de încălzire corespunzător

Afișaj interactiv de temperatură și temporizator

- Când temporizatorul și temperatura sunt setate simultan:
  - Afișajul afișează alternativ ora și temperatura temporizatorului
  - Comutarea are loc la fiecare 30 de secunde
- Când cronometrul nu este setat:
  - Afișajul arată doar temperatura camerei

8. Funcție de memorie continuă pentru setări

Dacă dispozitivul este repornit (nu pentru prima dată),

- Apăsarea butonului de pornire (Fig. 2.1) în modul de așteptare va restabili setările dinainte de ultima oprire.
- Excepția este funcția de cronometru - nu este reținută

ATENŢIE: Dacă dispozitivul funcționa la viteză mare de încălzire înainte de a fi oprit,

- Când este pornit din nou, rulează mai întâi timp de 10 secunde în treapta joasă
- LED-ul (Fig. 3.2) pentru treapta mare se aprinde imediat, dar comutarea efectivă a puterii are loc numai după aceste 10 secunde.

9. Diminuarea automată a afișajului (mod noapte)

După 1 minut de funcționare continuă într-un singur mod,

- Luminozitatea afișajului scade automat la 1/3 din valoarea normală
- Funcția este concepută pentru a reduce strălucirea luminii LED pe timp de noapte.

Când utilizatorul**apasă orice buton**sau efectuați operația:

- Luminozitate**revine automat la valoarea maximă**

10. Funcția de protecție la supraîncălzire - senzor NTC

Descrierea funcției NTC

NTC este un senzor de temperatură care monitorizează încălzirea dispozitivului.

Când temperatura detectată de NTC depășește 55°C, dispozitivul se oprește imediat în caz de urgență și:

- Toate LED-urile se sting
- Cronometrul (funcția de timp) este oprit
- Oscilația capului este oprită
- Încălzitorul PTC nu mai funcționează
- Ventilatorul se oprește după o întârziere de 10 secunde

Condiții de repornire

Dispozitivul poate fi pornit manual numai atunci când temperatura din jurul senzorului NTC scade sub 45°C

- Fără repornire automată - este necesară intervenția manuală

Dacă dispozitivul este pornit și temperatura este încă peste 45°C:

- Sistemul se va opri imediat

Dacă senzorul NTC este deteriorat (circuit deschis sau scurtcircuit):

- Aparatul nu va porni deloc

Funcție suplimentară de siguranță - oprire automată după 12 ore

Când dispozitivul funcționează fără un temporizator setat, timpul de funcționare începe numărătoarea inversă de la ultima apăsare a butonului

- După 12 ore de funcționare continuă, dispozitivul se va opri automat

11. Funcția WiFi - configurare conexiune la rețea

Puteți găsi instrucțiuni de conectare la rețea la:

www.climative.eu

12. Alte funcții

1) Funcția de răcire cu ventilator (siguranță termică)

Când încălzitorul PTC este activ, și ventilatorul trebuie să funcționeze - acest lucru asigură răcirea corespunzătoare a elementelor de încălzire

După ce PTC nu mai funcționează:

- Ventilatorul funcționează încă 10 secunde înainte de a se opri complet

2) Funcție de protecție anti-înclinare / dumping

Când dispozitivul este înclinat sau înclinat, se întâmplă următoarele:

Întreruperea imediată a curentului și oprirea completă a dispozitivului

- Toate indicatoarele LED se sting

Odată repoziționat corect:

- Dispozitivul intră în modul standby și poate fi repornit

Utilizarea telecomenzii:

1. Deschideți capacul bateriei din partea de jos a telecomenzii (Fig. 5) (apăsați și țineți apăsat zăvorul capacului, apoi trageți-l înapoi).
2. Verificați polaritatea bateriei și introduceți-o în poziția corectă în capacul bateriei (Fig. 6).
3. Glisați capacul bateriei înapoi în telecomandă

Reparatii si intretinere

Înainte de a curăța, repara sau întreține dispozitivul, opriți-l și deconectați-l de la sursa de alimentare.

Pentru a curăța carcasa dispozitivului, utilizați o cârpă umedă (se poate adăuga un detergent ușor). Nu folosiți benzină, apă, solvenți, agenți caustici sau alte substanțe chimice agresive. Este interzisă spălarea aparatului sub jet de apă sau la duș.

Un filtru murdar reduce eficacitatea ventilației, așa că trebuie curățat cel puțin o dată la două luni.

Nu utilizați substanțe chimice când curățați.

Filtrul trebuie scos în ordinea prezentată (Fig. 7).

Curățarea filtrului (Fig. 7):

Înmuiați filtrul în soluția de curățare timp de câteva minute, apoi spălați-l bine și uscați-l la soare.

Reinstalați filtrele în ordinea corectă, asigurându-vă că sunt instalate corect.

Depozitare

Vă rugăm să împachetați ventilatorul în mod corespunzător și să-l depozitați într-un loc sigur dacă nu va fi folosit pentru o perioadă lungă de timp.

Parametrii tehnici

Produs model	THF-20SLB / TF 2000 - CoolHeat WiFi
Tensiune nominală	220-240V~
Frecvența nominală	50 Hz
Putere nominală	2000 W
Nivel de zgomot	≤ 55 dB
Dimensiuni exterioare (L × L × H)	210mm * 210mm * 688mm
Mediu de lucru adecvat	Umiditate relativă: mai puțin de 85% (la 25℃)

Protecția mediului

Acest marcaj indică faptul că acest produs nu trebuie aruncat împreună cu alte deșeuri menajere în Uniunea Europeană. Pentru a preveni posibilele daune aduse mediului sau sănătății umane prin eliminarea necontrolată a deșeurilor, reciclați-le în mod responsabil – susținând reutilizarea durabilă a resurselor materiale.

Pentru a returna dispozitivul folosit, vă rugăm să utilizați sistemele de colectare disponibile sau să contactați comerciantul.

ID model: **THF-2000 CoolHeat WiFi | THF-20SLB**				Articol	Valoare
				Tip de putere termică/controlul temperaturii camerei (selectați unul)	
Date de contact: **Climatice sp. z o.o.** Gryfińska 42, 70-772 Szczecin biuro@climative.eu				Putere de căldură într-o singură etapă și fără control al temperaturii camerei	Nu
				Două sau mai multe etape manuale, fără control al temperaturii camerei	Nu
				Cu termostat mecanic pentru controlul temperaturii camerei	Nu
				Cu control electronic al temperaturii camerei	Da
Articol	Simbol	Unitate	Valoare	Control electronic al temperaturii camerei plus cronometru de zi	Nu
Putere de caldura				Control electronic al temperaturii camerei plus cronometru săptămânal	Nu
Putere termică nominală	P_{nume}	kW	2.000	**Alte opțiuni de control (selecții multiple posibile)**	
Putere de căldură minimă	P_{min}	kW	1.000	Controlul temperaturii camerei cu detectarea prezenței	Nu
Putere termică continuă maximă	$P_{max,c}$	kW	2.000	Controlul temperaturii camerei cu detectarea ferestrei deschise	Da
Consumul de energie				Opțiune de control distanță	Da
În modul oprit	P_{oprit}	ÎN	0.00	Control adaptiv de pornire	Nu
În modul de așteptare	P_{sb}	ÎN	0.37	Limitarea timpului de lucru	Da
În modul inactiv	$P_{inactiv}$	ÎN	0.92	Senzor bec negru	Nu
În rețea de așteptare	P_{net}	ÎN	0.91	Funcționalitate de auto-învățare	Nu
Modul standby cu afișare a informațiilor sau a stării			Nu	Precizia controlului	Nu
Eficiența energetică sezonieră a încălzirii spațiului în modul activ	$N_{S, pe}$	%	91,5		